© THIS DRAWING IS THE EXCLUSIVE PROPERTY OF MARQUARDT. WITHOUT THEIR CONSENT IT MAY NOT BE REPRODUCED OR GIVEN TO THIRD PARTIES.

VERTRAULICH CONFIDENTIAL

1	2	3	4
Empfohlener Ausschnitt fuer Rastbefestigung (Grat gegenueber Bestueckungsseite *recommended cut-out for snap-in fixing (edge opposite to snap-in direction)*	Wanddicke *wall thickness*	Ausschnittlaenge *length of cut-out*	Ausschnittbreite *width of cut-out*
	0.75 bis / *to* 1.25	30 $^{}_{-0.1}$	$22^{+0.2}$
	1.25 bis / *to* 3	$30.2_{-0.1}$	$22^{+0.2}$

Die in unseren Unterlagen angegebene IP Schutzklasse bezieht sich auf die Betaetigungsseite des Schalters, wenn dieser in das Kundengeraet eingebaut ist. Die Abdichtung zwischen Schalter und Kundengeraet kann ueber die umlaufende Dichtlippe der Betaetigungskappe erfolgen. Die Montage in das Kundengeraet und die Pruefung auf Dichtheit an dieser Stelle erfolgen kundenseitig. Schalter mit beschaedigten Betaetigungskappen muessen sofort ausgetauscht werden.

The IP-protection class mentioned in our documents refers to the actuating side of the switch when mounted into the customer appliance. The sealing between switch and customer appliance is realizable through the surrounding sealing lip of the actuating cap. The mounting into the customer appliance and the testing of the tightness have to be effected by the customer. Switches with damaged actuating caps have to be replaced immediately.

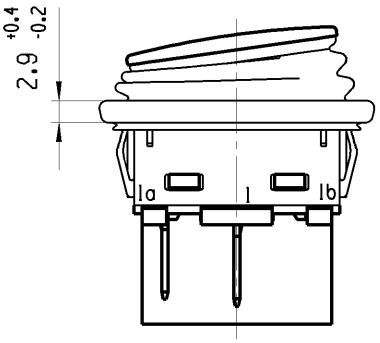

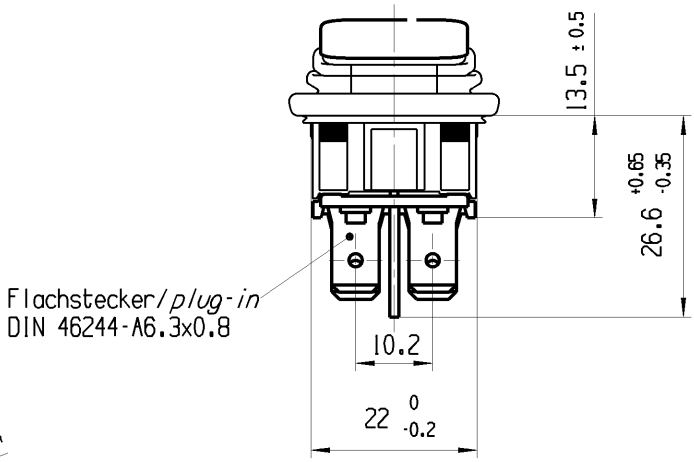

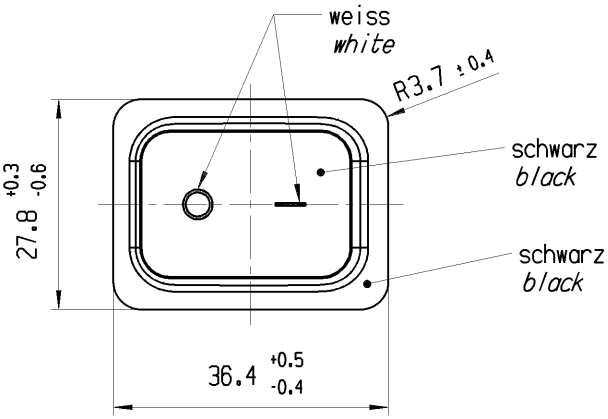

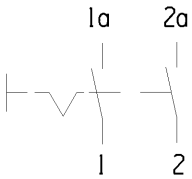

Aufschrift
marking

20(10)A 250Vac T80/55 15
16(16)A 127Vac
16.1(8)A 250Vac 5E4 15
T100/55
193

Herstellort/-jahr/-woche
code of manufacture: place/year/week
Auf Verpackung / *on box:* c UL us

Ausschalter 2-polig
Fuer Geraete der Klasse II geeignet

DPST
suitable for appliances of class II

fuer Form und Lage FOR SHAPE AND LOC.							
fuer Winkel FOR ANGLE ± 2°							

Allgemeintoleranzen
UNTOLERANCED DIMENSIONS

PROJEKTION	Abmasse und Nennmassbereiche Angaben in mm	Laenge LENGTH	Radien RADII
	0-6	± 0.15	± 0.2
	>6-15	± 0.2	± 0.3
	>15-30	± 0.25	± 0.5
	>30-70	± 0.4	± 10%
	>70-120	± 0.6	
	>120	± 1.0	

ALL DIMENSIONS ARE IN MILLIMETRES

Pause COPY

Blatt SHEET 01

Original Din A4 | Massstab SCALE 1:1

0 10 20 30mm

TYP	Zeichn./DRAWING NO.	Index
K	19323112	g

GERAETESCHALTER
appliance switch

Ausg. ISSUE	Aenderung REVISION	gez. DRAWN BY		Ausg. ISSUE	Aenderung REVISION	gez. DRAWN BY	
c	36495	17.06.03	HHE	g	88486	05.03.14	HHE
b	34101	10.06.02	GRH	f	77497	20.03.12	ZO
a	33488	13.03.02	GRH	e	57621	05.05.08	HHE
	29474	10.04.00	GRH	d	39865	10.03.04	HHE

CAD: NX V8.5
gez./DRAWN BY 05.05.08 hhe
gepr./CHECKED BY
Ersatz fuer/REPLACEMENT OF Zg.gl.Nr.v.10.04.2000

MARQUARDT

© Alle Rechte bei Marquardt, auch fuer den Fall von Schutzrechtsanmeldungen. Jede Verfuegungsbefugnis, wie Kopier- und Weitergaberecht, bei uns.