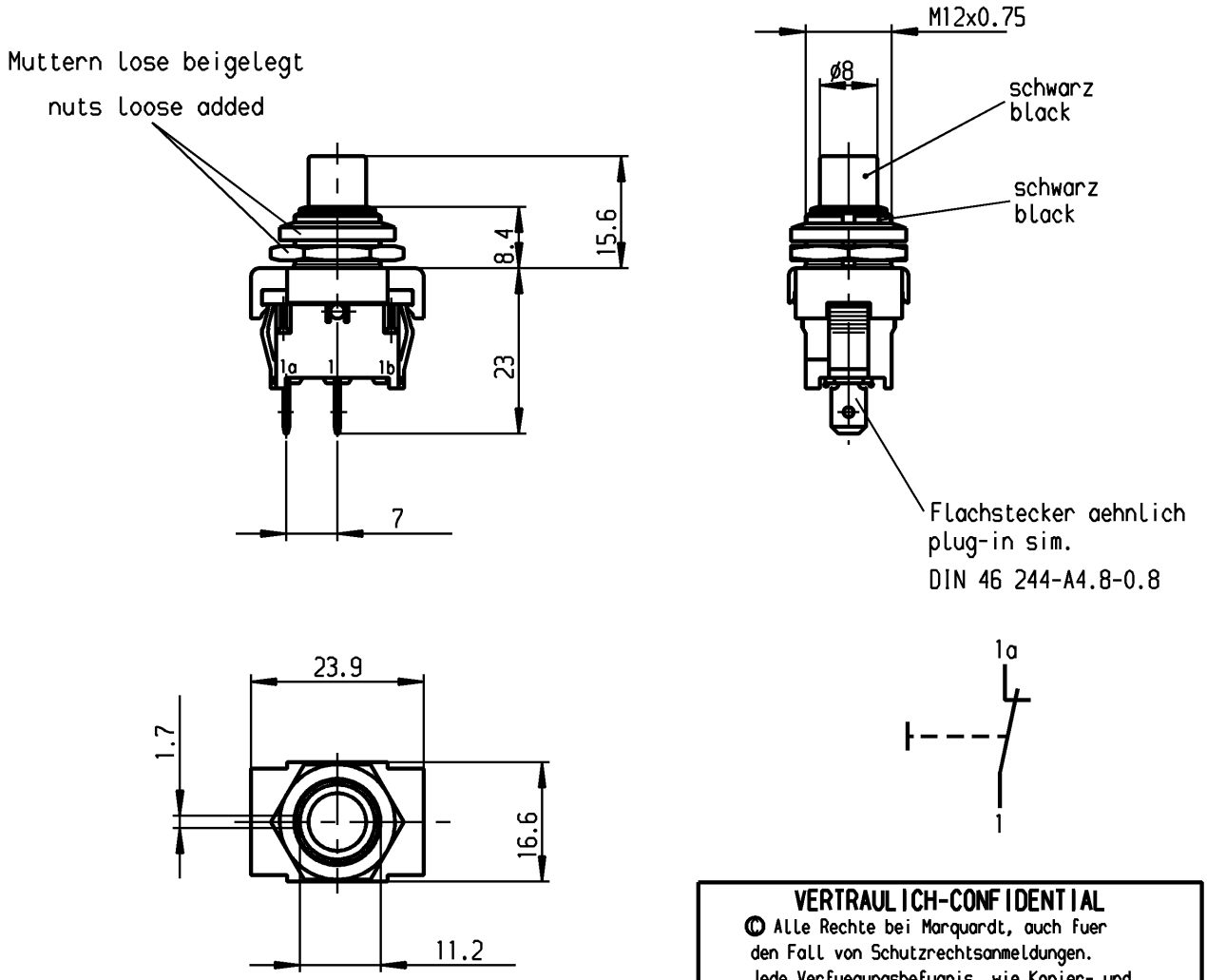

VERTRAULICH-CONFIDENTIAL

© Alle Rechte bei Marquardt, auch fuer den Fall von Schutzrechtsanmeldungen. Jede Verfuegungsbefugnis, wie Kopier- und Weitergaberecht, bei uns.
© This document is the exclusive property of Marquardt. Without our consent, it may not be reproduced or given to third parties.

Aufschrift
Marking

Ⓜ
1841.
6(2)/250~5E4 T100/55
05

6A 125-250V AC
1/8HP
R58

Öffner 1-polig
Für Geraete der Klasse II geeignet

SPNC
suitable for appliances of class II

Herstellort /-jahr/-woche nach DIN EN 60062
date of manufacture: place/year/week acc. to DIN EN 60062

c	56042	21.01.08 vor	g			
b	29876	30.10.00 B.Zim	f			
a	15921	14.05.84 Rie	e			
			d	64533	21.04.10 Mut	
Ausg. ISSUE	Änderung REVISION	gez. DRAWN BY	Ausg. ISSUE	Änderung REVISION	gez. DRAWN BY	

für Form und Lage / FOR SHAPE AND LOC.
für Winkel / FOR ANGLE ± 2°

Allgemeintoleranzen
UNTOLERANCED DIMENSIONS

PROJECTION

Abmasse und Nennmassbereiche Angaben in mm
ALL DIMENSIONS ARE IN MILLIMETRES

	Laengen LENGTH	Radien RADII
0-6	± 0.2	±
>6-15	± 0.4	±
>15-30	± 0.4	±
>30-70	±	±
>70-120	±	
>120-200	±	

Pause COPY

Blatt SHEET 01

Original DIN A4

Maßstab SCALE 1:1

0 10 20 30 mm

CAD Medusa Z

gez./DRAWN BY 30.10.00B.Zim

gepr./CHECKED BY

Ersatz für/REPLACEMENT OF Zchng.gl.Nr.v.16.11.81

Typ K

Zeichn./DRAWING NO. 1841.1301

Index

Geraeteschalter
appliance switch

MARQUARDT
Marquardt, D-78604 Rietheim-Weilheim

Diese Unterlage ist geistiges Eigentum der Firma Marquardt. Schutzvermerk nach DIN 34 beachten. Copyright reserved.