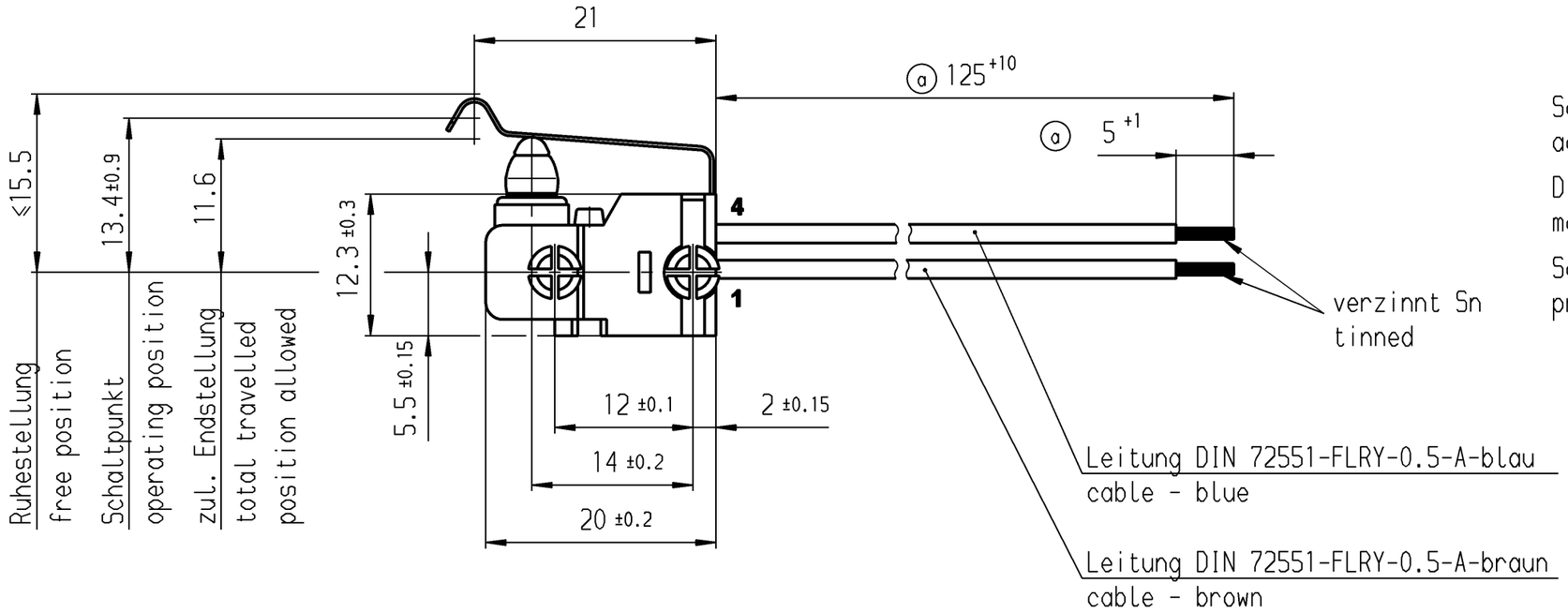

Schalt-Betätigungskraft actuating force	≤ 2.5 N
Differenzweg movement differential	≤ 1 mm
Schutzart nach DIN 40050 protection class	IP 67

Aufschrift:
marking
MARQUARDT
Ⓜ 1022.

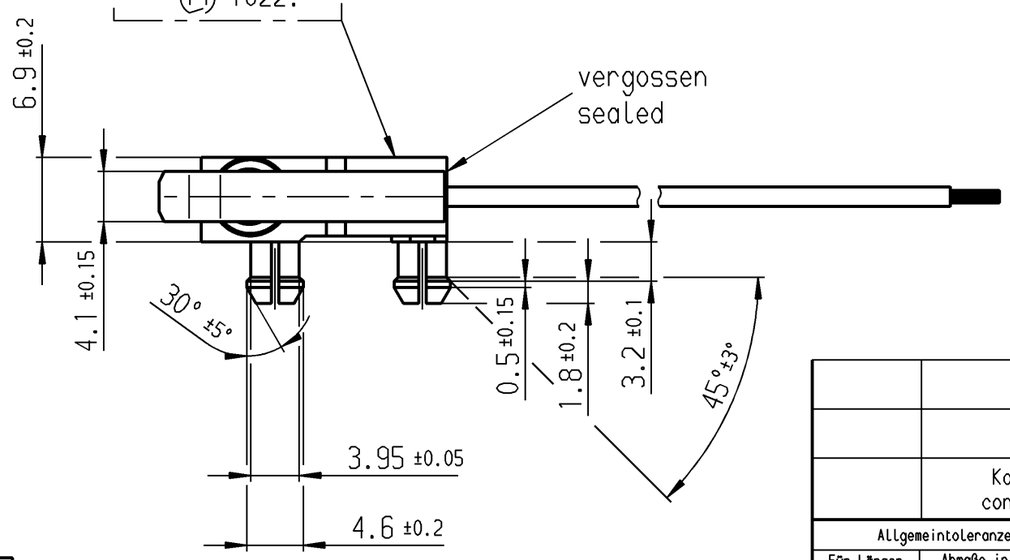

TLB 941.000.019

			4 Schließer 1-polig SPNO 1		
	Ag - Ag				1022.4242
	Kontaktpaarung contact material		Schaltart function		Erzeugnisnummer part number

ALLgemeintoleranzen/UNTOLERANCED DIMENSIONS			
Für Längen und Radien FOR LENGTHS AND RADII. ±	Abmaße in mm für Nennmaßbereich in mm ALL DIMENSIONS ARE IN MILLIMETRES bis/UP TO 6	über/OVER 6 bis/UP TO 30	über/OVER 30
	0.2	0.4	0.6

PROJECTION

Pause COPY | Blatt SHEET | Original DIN A3 | Maßstab SCALE 2:1

0 10 20 30 mm

d			i		
c			h		
b	45057	14.10.05 shh	g		
a	23816	06.02.96 hug	f		
			e		
Ausg. ISSUE	Änderung REVISION	gez. DRAWN BY	Ausg. ISSUE	Änderung REVISION	gez. DRAWN BY

gez./DRAWN BY 05.05.95 hug
gepr./CHECKED BY lm

Ersatz für/REPLACEMENT OF

K | Zeichn./DRAWING NO. 1022.4242

Schnappschalter
Snap Action Switch

MARQUARDT
Marquardt GmbH, D-78604 Rietheim-Weilheim

Schutzvermerk nach DIN 34 beachten
COPYRIGHT RESERVED

VERTRAULICH-CONFIDENTIAL
© Alle Rechte bei Marquardt GmbH, auch fuer den Fall von Schutzrechtsanmeldungen.
Jede Verfuegungsbefugnis, wie Kopier- und Weitergaberecht, bei uns.
© This document is the exclusive property of Marquardt GmbH. Without our consent, it may not be reproduced or given to third parties.