THIS DRAWING IS UNPUBLISHED.
VERTRAULICH UNVERÖFFENTLICHTE ZEICHNUNG
© COPYRIGHT 2008 BY TYCO ELECTRONICS CORPORATION. ALL RIGHTS RESERVED.
ALLE RECHTE VORBEHALTEN.

RELEASED FOR PUBLICATION
FREI FUER VEROEFFENTLICHUNG
NOV 2008

MATED WITH
PASSEND ZU:
1703967

LOC	DIST
A1	–

PROJEKT NR.: EGATN08473

REVISIONS
ÄNDERUNGEN

P	LTR	DESCRIPTION BESCHREIBUNG	DATE	DWN	APVD
	A1	PRODUCT- AND APPLICATION SPEC. ADDED; NOTE MODIFIED Produkt- und Verarbeitungsspec. hinzugefuegt; Bemerkung ergaenzt	04SEP2009	HJB	JG

SECONDARY LOCKING DEVICE IN PRELOCKED POSITION (DELIVERY CONDITION)
Zweite Kontaktsicherung in Vorraststellung (Lieferzustand)

SECTION H-H
Schnitt
SCALE 5:1
Massstab

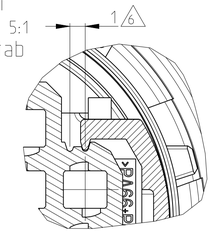

SECONDARY LOCKING DEVICE IN LOCKED POSITION
Zweite Kontaktsicherung in Endraststellung

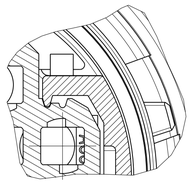

16POS TYPE/ 16pol Variante

PN 1-1703963-1

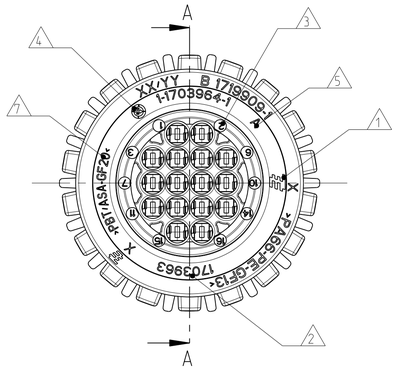

SECTION A-A
Schnitt

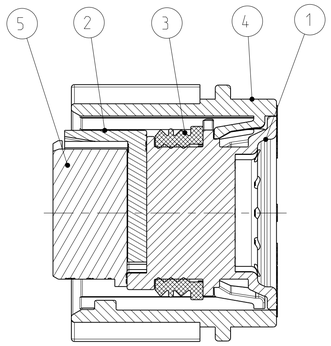

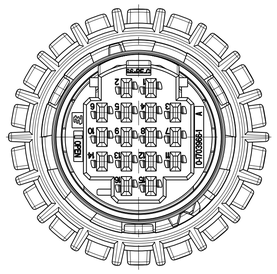

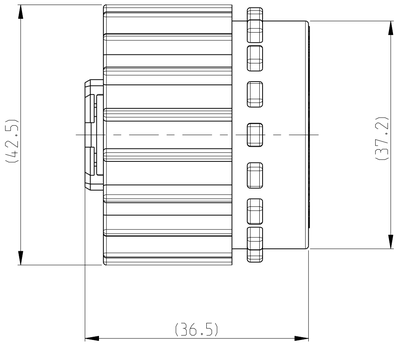

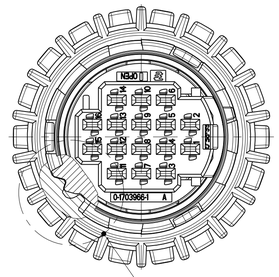

COUPLING RING IN PRELOCKED POSITION (DELIVERY CONDITION)
Bajonettring in Vorraststellung dargestellt (Lieferzustand)

NOTES
Bemerkungen

1. TYCO ELECTRONICS LOGO
   Tyco Electronics Logo
2. TYCO ELECTRONICS ORDER-NUMBER
   Tyco Electronics Bestellnummer
3. CAVITY NUMBERING
   Kammernummerierung
4. PRODUCTION DATE
   Produktionsdatum
5. LETTER-INSERT FOR THE REVISION STATUS OF THE MOULD
   ACTUAL STATUS: SEE TABLE
   Schriftsatz für Änderungsstand des Werkzeuges
   Aktueller Status: siehe Tabelle
6. SLIDING DISTANCE OF SECONDARY LOCKING
   Verschiebeweg der zweiten Kontaktsicherung
7. MATERIAL MARKING ACC. TO VDA 260
   Werkstoffkennzeichnung nach
8. CAVITIES MATED WITH AMP MCP 1.5K SEALED
   SEE PRODUCT GROUP DRAWING
   TYCO ELECTRONICS NO.: 1241436
   MAX. WIRESIZE: 1.5MM² FLR
   AWG 16 TXL
   Kontaktkammern passend für AMP MCP 1.5 gedichtet
   siehe Produkt-Gruppenzeichnung
   Tyco Electronics Nr.: 1241436
   max. Drahtgrößenbereich: 1.5mm² FLR
   AWG 16 TXL
9. (A1) FITS TO TYCO ELECTRONICS COVER 1-1718284-2 (NW 13)
   FITS TO TYCO ELECTRONICS COVER 0-1823735-1 (NW 15)
   Passend für Tyco Electronics Kappe 1-1718284-2 (NW 13)
   Passend für Tyco Electronics Kappe 0-1823735-1 (NW 15)
10. LAYER PACKAGING IN CORRUGATED BOX
    Lagenverpackung im Versandkarton
11. MALFUNCTION CAUSED BY LACQUER IS NOT COVERED BY TYCO ELECTRONICS WARRANTY
    Funktionbeeinträchtigung durch Lackieren liegt nicht im Einfluss und Gewährleistungsumfang von Tyco Electronics

12POS TYPE/ 12pol Variante

PN 1-1703963-2

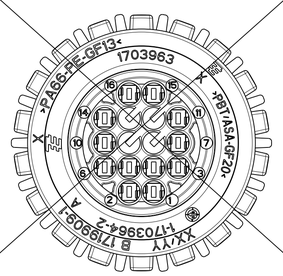

TE ORDER-NO. TE Bestell-Nr.	REV.	CLOSED CONTACT CAVITIES Geschlossene Kontaktkammern	WEIGHT Gewicht	QTY Anzahl	MATERIAL	COLOUR Farbe	DESCRIPTION Beschreibung	ITEM
1-1703963-2 12POS	–	8.9.12.13	25.2	1	PBT/ASA-GF20	BLACK schwarz	CAVITY BLOCK, 12POS Kammerblock, 12pol	5
				1	PA66+PE-GF13	BLACK schwarz	COUPLING RING Bajonettring	4
				1	SILICONE	ORANGE orange	SEAL Dichtung	3
				1	PA66-PE-GF13	YELLOW gelb	SECONDARY LOCKING 2. Kontaktsicherung	2
				1	PBT/ASA-GF20	BLACK schwarz	REC. HOUSING, 12POS Buchsengeh. 12pol	1
1-1703963-1 16POS	A	NONE keine	25.0	1	PBT/ASA-GF20	BLACK schwarz	CAVITY BLOCK, 16POS Kammerblock, 16pol	5
				1	PA66+PE-GF13	BLACK schwarz	COUPLING RING Bajonettring	4
				1	SILICONE	ORANGE orange	SEAL Dichtung	3
				1	PA66+PE-GF13	YELLOW gelb	SECONDARY LOCKING 2. Kontaktsicherung	2
				1	PBT/ASA-GF20	BLACK schwarz	REC. HOUSING, 16POS Buchsengeh. 16pol	1

THIS DRAWING IS A CONTROLLED DOCUMENT FOR TYCO ELECTRONICS CORPORATION. IT IS SUBJECT TO CHANGE AND THE CONTROLLING ENGINEERING ORGANIZATION SHOULD BE CONTACTED FOR THE LATEST REVISION.
DIESES ZEICHNUNGSDOKUMENT WIRD DURCH AMP INCORPORATED KONTROLLIERT. ÄNDERUNGEN, DIE DEM TECHNISCHEN FORTSCHRITT DIENEN, SIND VORBEHALTEN. DER AKTUELLSTE STATUS DIESES DOKUMENTES SOLLTE ANGEFRAGT WERDEN.

DIMENSIONS: MASSEINHEITEN: mm

TOLERANCES UNLESS OTHERWISE SPECIFIED: ALLGEMEINTOLERANZEN
1 PLC ±
2 PLC ±
3 PLC ±
4 PLC ±
ANGLES/WINKEL ±2°
ACC. TO DIN 16901/ISO
ACC. TO ISO 8015

MATERIAL: SEE TABLE / siehe Tabelle

FINISH/OBERFLÄCHE/FARBE: SEE TABLE / siehe Tabelle

DWN	06NOV2008	H.-J. Bauer
CHK	07NOV2008	J. Granzow
APVD	07NOV2008	Ch. Eberwein
PRODUCT SPEC PRODUKTSPEZ.	108-94206	A1
APPLICATION SPEC VERARBEITUNGSSPEZ.	114-94003	A1
WEIGHT GEWICHT	see table	

Tyco Electronics
Tyco Electronics AMP GmbH
64625 Bensheim (Germany)

NAME: 16POS.AMP MCP1.5K.REC HSG.ASSY.SEALED WITH COUPLING RING
16pol. AMP MCP1.5K Buchsengeh.. gedichtet

SIZE	CAGE CODE	DRAWING NO. ZEICHNUNGS-NR.	RESTRICTED TO NUR FUER
A1	00779	C-1703963	–

CUSTOMER DRAWING /KUNDENZEICHNUNG | SCALE MASSSTAB 2:1 | SHEET BLATT 1 OF VON 1 | REV A1

AMP 4805 REV 31MAR2000

Pro/ENGINEER DRAWING