1	2	3	4
recommended cut-out for snap-in fixing (edge opposite to snap-in direction) Empfohlener Ausschnitt für Rastbefestigung (Grat gegenüber Bestückungsseite)	wall thickness Wanddicke	length of cut-out Ausschnittlänge	width of cut-out Ausschnittbreite
	0.75 to / bis 1.25	19.2 $_{-0.1}$	12.9 $^{+0.1}$
	1.25 to / bis 2	19.4 $_{-0.1}$	12.9 $^{+0.1}$
	2 to / bis 3	19.8 $_{-0.1}$	12.9 $^{+0.1}$

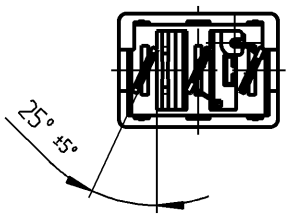

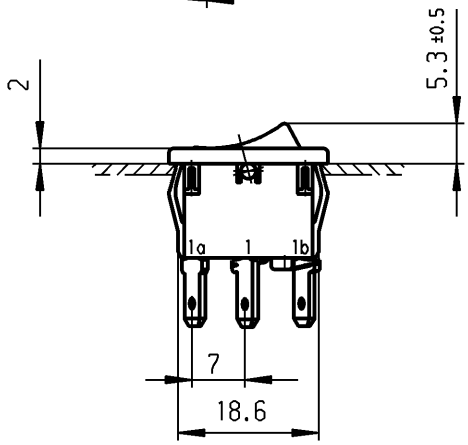

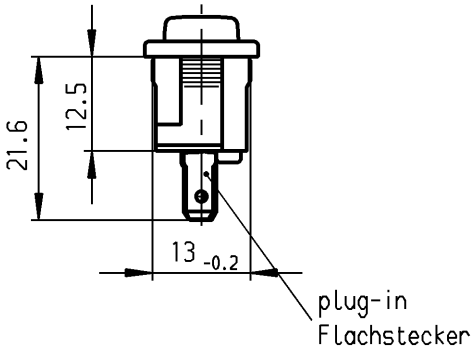

DIN 46244-A4.8-0.8

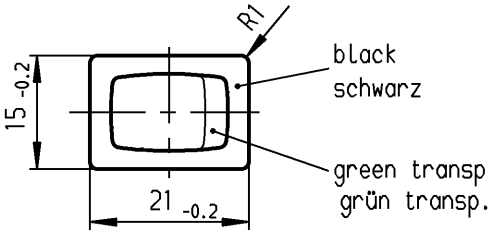

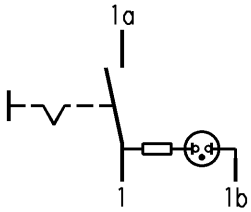

Marking
Aufschrift

1800.
6(4)/250~ 5E4
10(4)/250~
T100/55
05

6A 250V AC
1/2HP
R87

1b 230V~ 1 1a

SPST
neon lamp with R_V for 230V AC
suitable for appliances of class II

Ausschalter 1-polig
Glimmlampe mit Rv für 230V~
Für Geräte der Klasse II geeignet

Für Form und Lage / FOR SHAPE AND LOC.		Allgemeintoleranzen UNTOLERANCED DIMENSIONS					
Für Winkel FOR ANGLE ± 2°		PROJECTION	Abmasse und Nennmassbereiche Angaben in mm / ALL DIMENSIONS ARE IN MILLIMETRES	Laengen LENGTH	Radien RADII		
			0-6	± 0.2	± 0.2		
			>6-15	± 0.2	±		
			>15-30	± 0.4	±		
			>30-70	± 0.6	± 10%		
			>70-120	±			
			>120-200	±			

Ausg. ISSUE	Änderung REVISION	gez. DRAWN BY	Ausg. ISSUE	Änderung REVISION	gez. DRAWN BY
c	15826	29.03.84 Rie	g		
b			f		
a			e		
			d	29972	13.11.00 Mut

Pause COPY | Blatt SHEET | Original DIN A4 | Maßstab SCALE 1:1 | 0 10 20 30 mm

CAD Medusa | Z
gez./DRAWN BY 13.11.00 Mut
gepr./CHECKED BY mej
Ersatz für/REPLACEMENT OF Zeichng. gl. Nr. v.27.10.80

Typ K | Zeichn./DRAWING NO. 1800.1108 | Index

Appliance Switch
Geräteschalter

MARQUARDT
Marquardt GmbH, D-78604 Rietheim-Weilheim

Diese Unterlage ist geistiges Eigentum der Marquardt GmbH. Schutzvermerk nach DIN 34 beachten. Copyright reserved.