VAC VACUUMSCHMELZE	**Spezifikation für weichmagnetische Kerne** *Specification for Soft Magnetic Cores*	**S-No.:** T60**006-**L2016- **W403-**04-
PK:	Kunde/*Customer:*	Datum: 09/06 Seite: 1 von 2

Rev.

Ausführung / ***Core design*:**
Ringbandkern / *Toroidal core:*

Kern für stromkomp. Drossel
Core for common mode choke

Nennmaße / ***Nominal Dimensions:***
16x10x6 mm

Legierung / ***Core Material:***
VITROPERM 500 F

Fixierung / ***Type of Finish*:**
Fix 022/D
(Kunststofftrog / Silikonkautschuk /
Plastic box / silicon rubber)

Maßbild / ***Drawing:***
ohne Maßstab / *without scale*
Maße in mm / *Dimensions in mm*

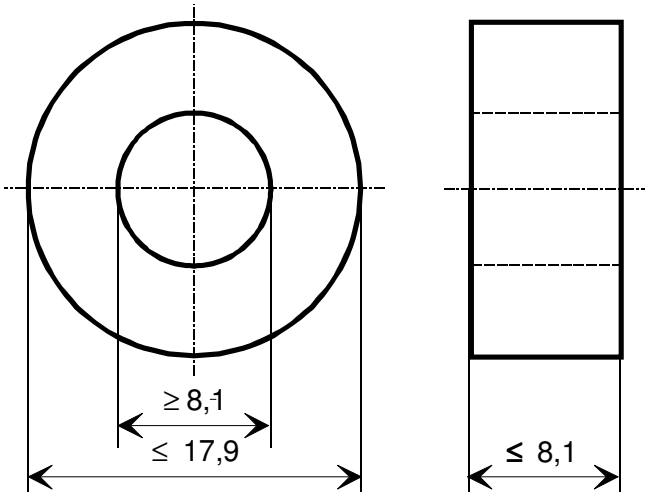

-04-
-04-

Bezugswerte / ***Rated Dimensions:***

A_{Fe} = 0,144 cm²

l_{Fe} = 4,08 cm

m_{Fe} = 4,32 g

Magn. Nennwerte / ***Nominal magnetic values:***
$A_{L\ (10\ kHz)}$ = 43 µH

Endprüfung / ***Final Inspection:***
(100% Prüfung, AQL...: IEC 410 / DIN ISO 2859)

1. Magnetische Prüfung (AQL 0,65) / ***Magnetical test*** *(AQL 0,65)*
Prüfung ähnlich Magnetqualität LHF-581/*Measurement similar to Magnetic Specification LHF-581*

(Prüfung des A_L-Wertes im Reihenersatzschaltbild gemäß A60092-Y3022-K009 /
Test of A_L-value in series mode according to A60092-Y3022-K009

Induktivitätsprüfung ohne Gleichstromvormagnetisierung / Inductance test without DC-magnetisation

1.1 Einstellwerte / *Setting values:* I_{eff} x N = 10 mA
f = 10 kHz

Prüfwert / *Specified value:* 32 µH ≤ A_L ≤ 60 µH (entspr. / *corr.* 72000 ≤ μ_3 ≤ 135000)

Herausgeber	Bearbeiter	KB-PM	KB-E K		Datum	freigegeben
KB-FK FT	Till	Reichert	Günther		07.03.06	Wolf

Weitergabe sowie Vervielfältigung dieser Unterlage, Verwertung und Mitteilung ihres Inhaltes nicht gestattet, soweit nicht ausdrücklich zugestanden. Zuwiderhandlungen verpflichten zu Schadenersatz. Alle Rechte für den Fall der Patenterteilung oder GM-Eintragung vorbehalten.
DJPW5 8/93

Rev.

1.2 Einstellwerte / *Setting values:* I_{eff} x N = 10 mA -04-

f = 100 kHz -04-

Prüfwert / *Specified value:* 7,3 µH ≤ A_L ≤ 14,6 µH (entspr. / *corr.* 16470 ≤ μ_3 ≤ 32940) -04-

Hinweis / *Remark*

Materialnr. / *Part-No.*: 96720089

Weitergabe sowie Vervielfältigung dieser Unterlage, Verwertung und Mitteilung ihres Inhaltes nicht gestattet, soweit nicht ausdrücklich zugestanden. Zuwiderhandlungen verpflichten zu Schadenersatz. Alle Rechte für den Fall der Patenterteilung oder GM-Eintragung vorbehalten.