Alle Rechte vorbehalten/ *All rights reserved*

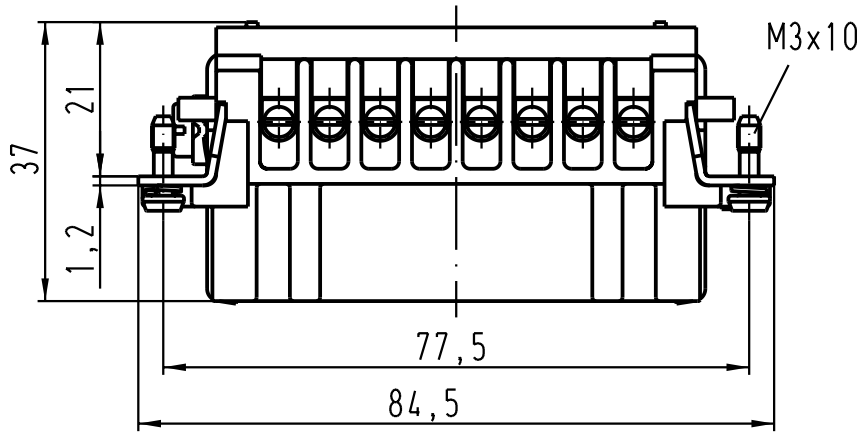

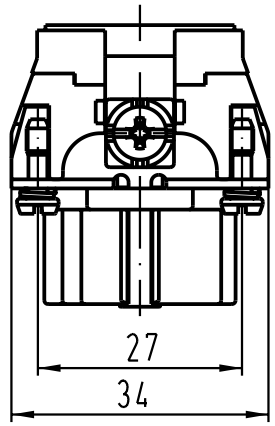

Ansicht Anschlußseite
view from termination side

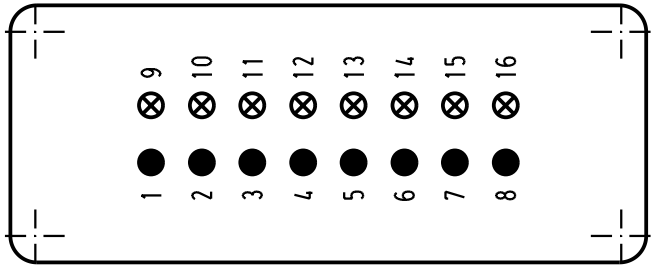

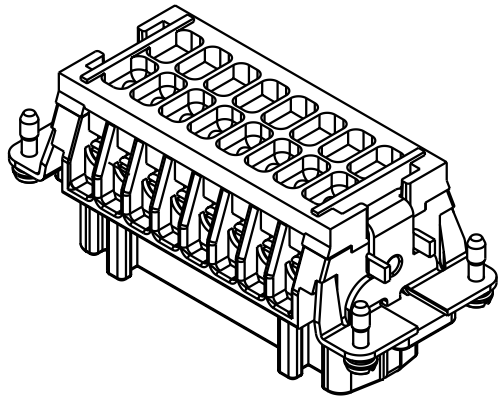

● Kontakte Fe (vergoldet)
contacs Fe (gold plated)

⊗ Kontakte CuNi
contacs CuNi

All Dimensions in mm
Original Size DIN A 4

Techn. Character.

Nicht tolerierte Masse/ *Free size tolerances*

	Dat.	Name	Massstab/ *Scale*
Detail.	18.10.02	Gä	1 : 1
Insp.		KR	
Stand.			

Han 16E-F-s

Buchseneinsatz Sonderbest. /
female insert spacial contact arrangement

410243

Mod.	Dat.	Name

HARTING Electric GmbH & Co. KG
D-32339 Espelkamp

TB 09 33 016 2791

Sub. TB 09 33 016 2791 v. 24.03.93

Blatt/ *page* /