THIS DRAWING IS UNPUBLISHED.
VERTRAULICHE UNVEROEFFENTLICHTE ZEICHNUNG
© COPYRIGHT 19- BY AMP INCORPORATED. ALL RIGHTS RESERVED.
ALLE RECHTE VORBEHALTEN

RELEASED FOR PUBLICATION ,19-.
FREI FUER VEROEFFENTLICHUNG

MATED WITH:
PASSEND ZU:
–

LOC: AI
DIST: –
PROJEKT NR.: –

REVISIONS
AENDERUNGEN

| P | LTR | DESCRIPTION BESCHREIBUNG | DATE | DWN | APVD |
|---|---|---|---|---|---|
| | F1 | NEW CAD DRAWING CREATED | 09-AUG-04 | Abr | C.G. |
| | F2 | LP Teile-Nummer berichtigt/LOOSE PIECE PARTNUMBER CORRECTED | 18-APR-05 | Abr | C.G. |

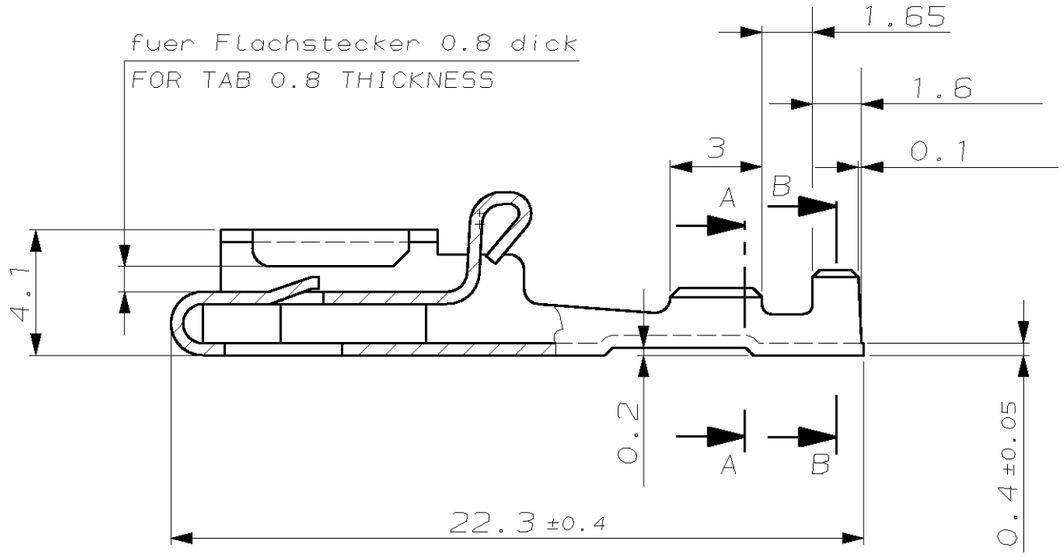


Schnitt A-A
SECTION A-A

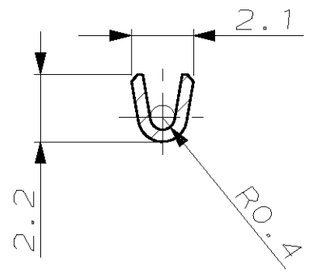


Schnitt B-B
SECTION B-B

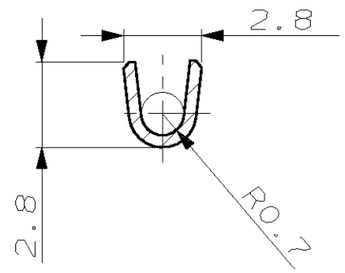


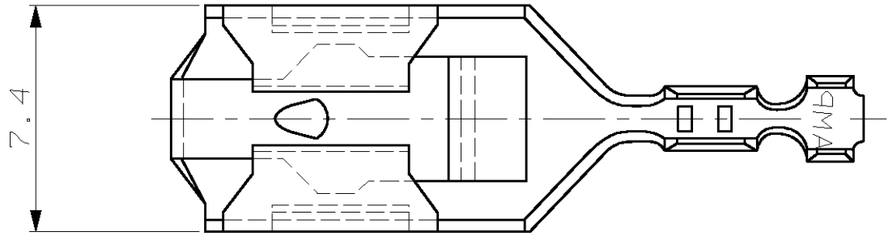


Leitung / WIRE :
Einzelanschlag : FLR Litze / SINGLE CONNECTION : FLR STRANDED WIRE

Verarbeitung / APPLICATION :
Leiter / WIRE : F-Crimp
Isolation : F-Crimp / INSULATION : F-CRIMP
Drahtgrößenbereich / WIRE SIZE RANGE : 0.2 - 0.5 mm²

| Leitungsquerschnitt in mm² CROSS SECTION IN mm² | | | | | | | | | |
|---|---|---|---|---|---|---|---|---|---|
| Einzel-anschlag SINGLE CONNECTION | | 0.20 | 0.25 | 0.35 | 0.50 | – | – | – | – |
| 0.20 | X | | | | | | | | |
| 0.25 | X | | | | | | | | |
| 0.35 | X | | | | | | | | |
| 0.50 | X | | | | | | | | |
| – | | | | | | | | | |
| – | | | | | | | | | |

| LOOSE PIECE | MATERIAL | SURFACE / COLOR | PART NO | REV. |
|---|---|---|---|---|
| 0-928907-5 | CuZn30 | vorverzinnt/PRE TINNED | 0-928909-5 | C |
| 0-928907-4 | CuZn30 | blank/PLAIN | 0-928909-4 | C |
| 0-928907-3 | CuSn4 | vernickelt/NICKELPLATED | 0-928909-3 | C |
| 0-928907-2 | CuSn4 | verzinnt/TINNED | 0-928909-2 | C |
| 0-928907-1 | CuSn4 | blank/PLAIN | 0-928909-1 | B |

THIS DRAWING IS A CONTROLLED DOCUMENT FOR AMP INCORPORATED.
IT IS SUBJECT TO CHANGE AND THE CONTROLLING ENGINEERING ORGANIZATION SHOULD BE CONTACTED FOR THE LATEST REVISION.
DIESES ZEICHNUNGSDOKUMENT WIRD DURCH AMP INCORPORATED KONTROLLIERT.
AENDERUNGEN, DIE DEM TECHNISCHEN FORTSCHRITT DIENEN, SIND VORBEHALTEN.
DEN JEWEILS LETZTGUELTIGEN AENDERUNGSSTAND ERFAHREN SIE AUF ANFRAGE.

DIMENSIONS: DIMENSIONEN: mm

TOLERANCES UNLESS OTHERWISE SPECIFIED: ALLGEMEINTOLERANZEN
±0.2

0 PLC ±–
1 PLC ±–
2 PLC ±–
3 PLC ±–
ANGLES /WINKEL ±–

MATERIAL: –
FINISH/OBERFLAECHE/FARBE: –

DWN Abraham,G. 09-AUG-04
CHK Goeppel,C. 10-AUG-04
APVD Bleicher,M. 11-AUG-04
PRODUCT SPEC PRODUKTSPEZ. –
APPLICATION SPEC VERARBEITUNGSSPEZ. 114-18365
WEIGHT GEWICHT 1.5 g

AMP tyco Electronics AMP GmbH
D - 64625 Bensheim

NAME
6.3 Positive Lock Steckhülse
6.3 POSITIVE LOCK RECEPTACLE

| SIZE | CAGE CODE | DRAWING NO ZEICHNUNGS-NR. | RESTRICTED TO NUR FUER |
|---|---|---|---|
| A3 | 00779 | C- 928909 | – |

CUSTOMER DRAWING /KUNDENZEICHNUNG
MASSSTAB 5:1 BLATT 1 OF VON 1 REV F2

AMP 1470-19 REV 27JUN96

18-APR-05 09:25:25 eg009842 s.928909.1.c (in EDM)