THIS DRAWING IS UNPUBLISHED. RELEASED FOR PUBLICATION 2003
© COPYRIGHT BY ALL RIGHTS RESERVED

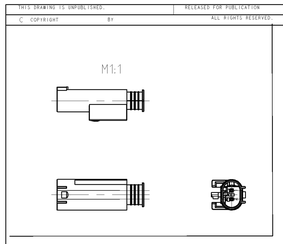

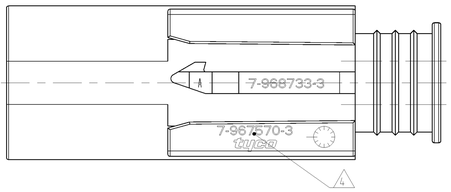

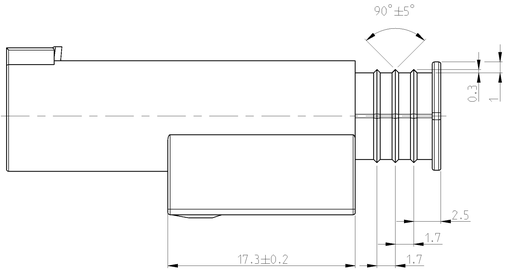

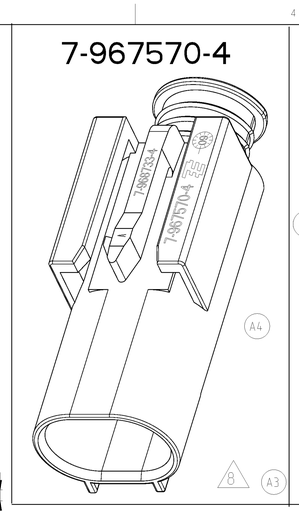

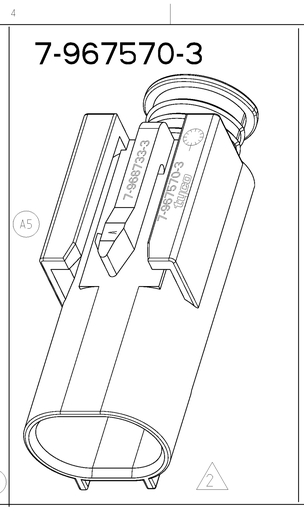

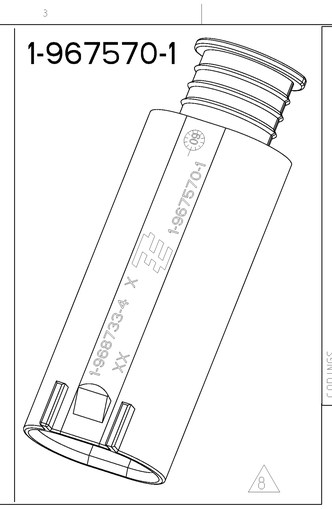

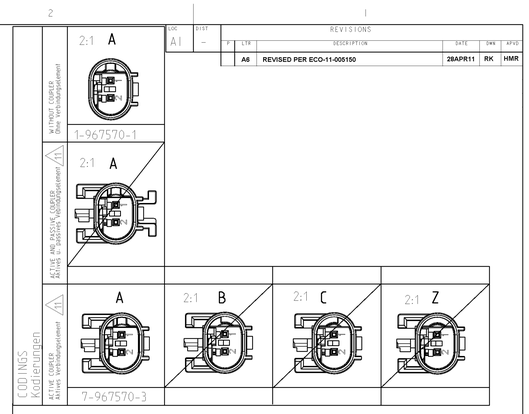

REVISIONS					
ECN	DIST				
A1	–				
		F	LTR	DESCRIPTION	DATE	DWN	APVD
			A6	REVISED PER ECO-11-005150	28APR11	RK	HMR

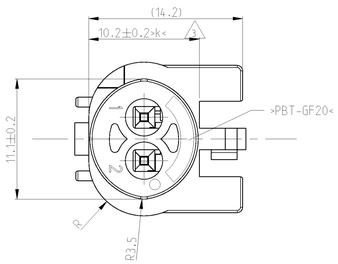

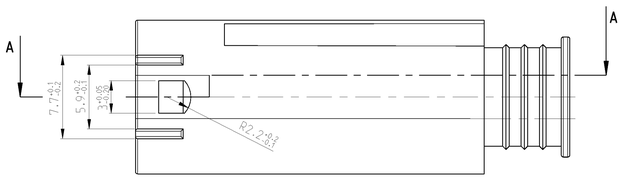

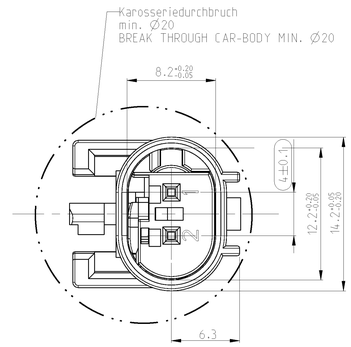

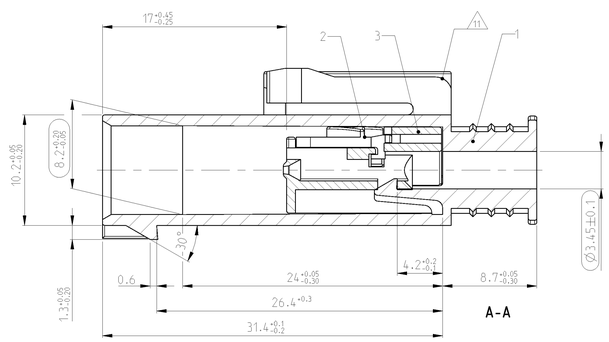

NOTES:
Bemerkungen:

1 ONLY THE GERMAN LANGUAGE VERSION IS AUTHORITATIVE
Maßgebend ist nur der deutsche Text

2 FUNCTIONAL MEASUREMENTS MARKED WITH ⬭ ARE DOCUMENTED IN THE EMPB. NOT MARKED MEASUREMENTS ARE MEASURED, BUT NOT DOCUMENTED IN THE EMPB. DEVIATIONS HAVE TO BE CORRECTED.
Funktionsbestimmende Maße, die mit ⬭ gekennzeichnet sind, werden im EMPB dokumentiert. Nicht gekennzeichnete Maße werden ebenfalls ausgemessen, aber nicht im EMPB dokumentiert. Abweichungen sind zu korrigieren.

3 MEASUREMENTS MARKED WITH >K< HAVE TO BE USED FOR MACHINE CAPABILITY STUDIES IN THE EMPB
Maße, die mit >K< gekennzeichnet sind, werden für Maschinenfähigkeitsnachweise im Rahmen des EMPB herangezogen

4 TE CONNECTIVITY -MARK
TE CONNECTIVITY -Kennzeichnung

5 SUPPLY CONDITION: LOCKING PLATE/SPACER IN PRELOCKED POSITION
Auslieferzustand: Zweite Kontaktsicherung/Spacer in Vorraststellung

6 RATING DATA SEE SPEC.-NO. 108-18569-1
Leistungsdaten nach Spec.-Nr. 108-18569-1

7 MAX. PERMITTED WIRE SIZE 0.75 MM2 FLR
NUMBER OF PIECES SEE CABLE HARNESS DRAWINGS.
THE PERMISSIBLE CURRENT CARRYING CAPACITY OF THE MICRO QUADLOCK SYSTEM CONTACT SEE IN PRODUCT SPECIFICATION NO. 108-18030-0.
max. zulaessiger Leitungsquerschnitt 0.75mm2 FLR
Die Stueckzahl ist im Leitungssatz festgelegt.
Die zulaessige Strombelastbarkeit fuer die einzelnen Kontakte ist der Spezifikation fuer Micro Quadlock Kontakte 108-18030-0 zu entnehmen

8 Note 2 not required
nicht erforderlich

NOTE Bem.	FEATURE Merkmal	TE CONNECTIVITY - No.
8	CONTACTS / Kontake STYLE / Ausführung	1394006 STYLE B
9	AV - INTERFACE AV - Schnittstelle	114-18063-122
10	USEABLE MATING PART passendes Gegenstück	968335
11	AV Rast- & Führungsgeometrie	114-18063-002

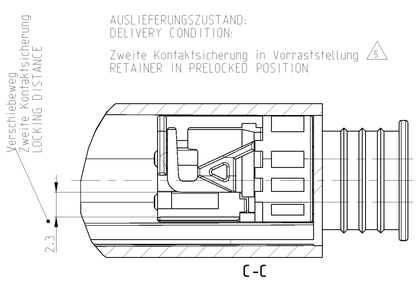

AUSLIEFERUNGSZUSTAND:
DELIVERY CONDITION:

Zweite Kontaktsicherung in Vorraststellung 5
RETAINER IN PRELOCKED POSITION

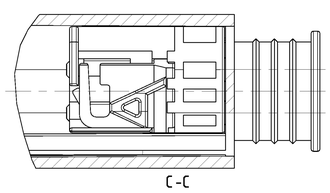

Zweite Kontaktsicherung in Endraststellung
RETAINER IN END-LOCKED POSITION

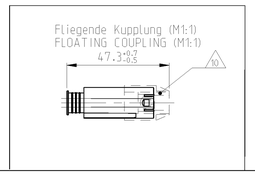

TITLE Benennung	CUSTOMER NO.	MASS [kg] Masse	COD	TE CONNECTIVITY ORDER-NO.	REV	QTY	TITEL BENENNUNG	MATERIAL	SURFACE/Obfl. COLOUR/Farbe	ITEM
Stiftgehaeuse 2pol.. MQS Pin Housing 2pos.. MQS	JLR	0.0030	A	7-967 570-4	A	1	Stiftgehaeuse PIN HOUSING	PBT-GF15	NATUR	3
							Schieber SLIDER	PA66-GF30	GREY / grau	2
							Umgehaeuse COVER	PBT-GF20 –	BLACK/Schwarz	1
Stiftgehaeuse 2pol.. MQS Pin Housing 2pos.. MQS	JLR	0.0030	A	1-967 570-1 6	A	1	Stiftgehaeuse PIN HOUSING	PBT-GF15	NATUR	3
							Schieber SLIDER	PA66-GF30	GREY / grau	2
							Umgehaeuse COVER	PBT-GF20 –	BLACK/Schwarz	1
Stiftgehaeuse 2pol.. MQS Pin Housing 2pos.. MQS	HYUNDAI	0.0035	A	7-967 570-3 7	A	1	Stiftgehaeuse PIN HOUSING	PBT-GF15	NATUR	3
							Schieber SLIDER	PA66-GF30	GREY / grau	2
							Umgehaeuse COVER	PBT-GF20 –	YELLOW /gelb	1

A3

DIMENSIONS: mm
TOLERANCES UNLESS OTHERWISE SPECIFIED:
0 PLC ±
1 PLC ±0.5
2 PLC ±0.25
3 PLC ±0.127
4 PLC ±0.05
ANGLES: ±2°
FINISH –
MATERIAL –

DWN A. Koperly 30SEP04
CHK A. Koperly 30SEP04
APVD –
PRODUCT SPEC 108-18569-1
APPLICATION SPEC –
WEIGHT –
CUSTOMER DRAWING

TE Connectivity

NAME Stiftgehaeuse 2pol.. MQS. EDS
PIN HOUSING 2POS.. MQS. SWS

SIZE	CAGE CODE	DRAWING NO	RESTRICTED TO
A0	00779	C-967570	–

SCALE 5:1 SHEET 1 OF 1 REV A6