THIS DRAWING IS UNPUBLISHED.
VERTRAULICH UNVEROEFFENTLICHTE ZEICHNUNG
© COPYRIGHT 1994 BY -
RELEASED FOR PUBLICATION - 2015
FREI FUER VEROEFFENTLICHUNG
ALL RIGHTS RESERVED.
ALLE RECHTE VORBEHALTEN.

MATED WITH:
PASSEND ZU
-

PROJEKT NR.

REVISIONS
ABAENDERUNGEN

P	LTR	DESCRIPTION BESCHREIBUNG	DATE	DWN	APVD
	C5	UPDATED	09FEB2011	KSC	HHC
	C6	1.6+0.15 war 1.6+0.1 (A4); 8.5+0.05/-0.15 war	05FEB2013	KSC	HHC
		8.5+0.15/-0.05 (A4/B4); 5.15-0.1 war 5.15-0.05			
		(D4): Verzug ±0.3 hinzu (D5)			

CODINGS
Kodierungen
2:1

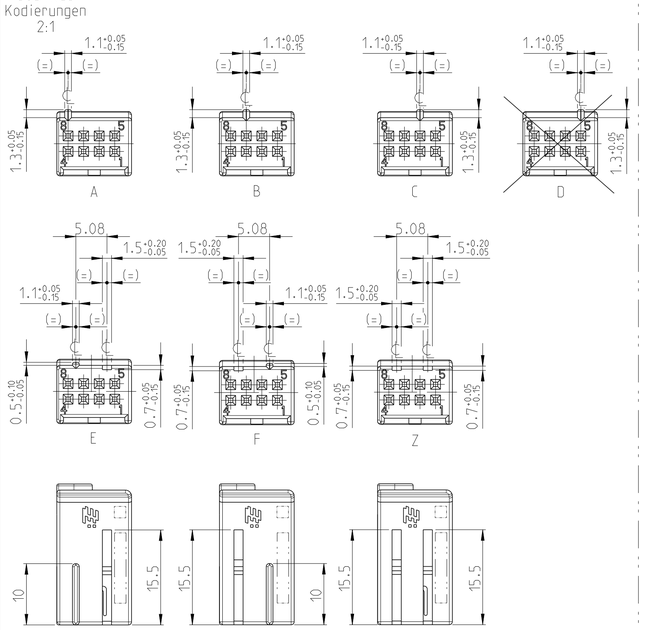

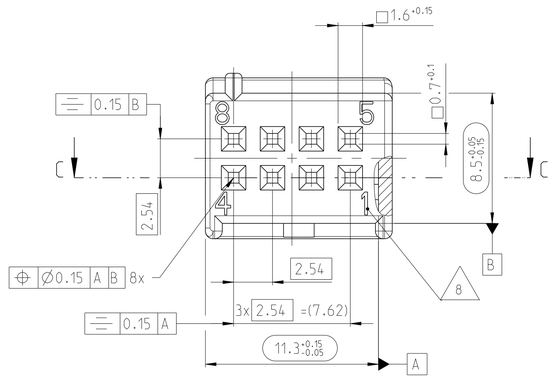

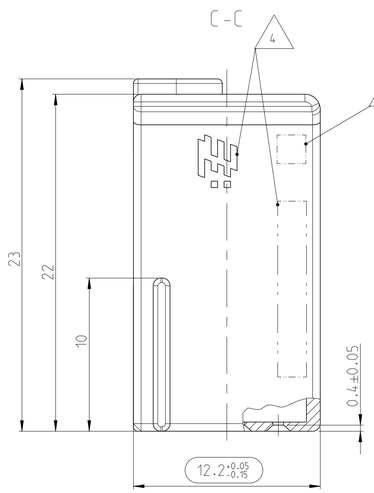

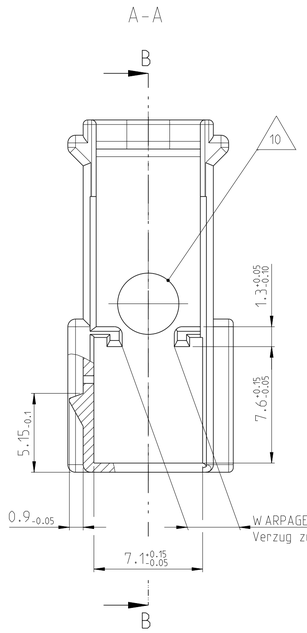

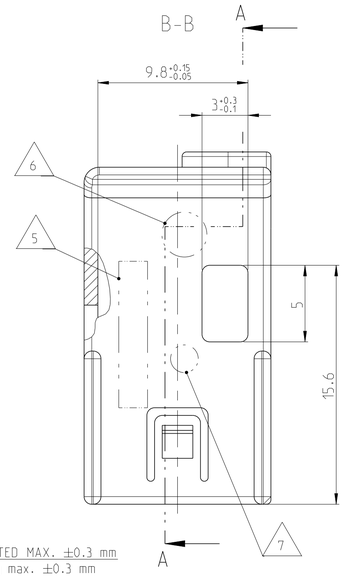

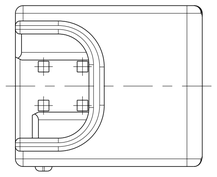

NOTES
Bemerkungen

1 ONLY THE GERMAN LANGUAGE VERSION IS AUTHORITATIVE
Massgebend ist nur der deutsche Text

2 CODING A AS SHOWN
Kodierung A wie gezeichnet

3 FUNCTIONAL MEASUREMENTS MARKED WITH ⬭ ARE DOCUMENTED IN THE PPFB. NOT MARKED MEASUREMENTS ARE MEASURED, BUT NOT DOCUMENTED IN THE PPFB. DEVIATIONS HAVE TO BE CORRECTED.
Funktionsbestimmende Masse, die mit ⬭ gekennzeichnet sind, werden im PPFB dokumentiert. Nicht gekennzeichnete Masse werden ebenfalls ausgemessen, aber nicht im PPFB dokumentiert. Abweichungen sind zu korrigieren.

△4 SUPPLIER-MARK
Lieferantenkennzeichnung

△5 MATERIAL IDENTIFICATION
Materialkennzeichnung

△6 DATE INSERT
Datumstempel

△7 MOULD CAVITY MARKING: FOR FIRST MOULD Y; FOR FURTHER MOULDS X.Y
X = MOULD NUMBER
Y = MOULD CAVITY NUMBER
Formnestkennzeichnung: fuer erstes Werkzeug Y; fuer weitere Werkzeuge X.Y
X = Werkzeug-Nr.
Y = Formnest-Nr.

△8 CAVITY IDENTIFICATION
Kammer-Kennzeichnung

△9 SUPPLIER REVISION INDEX
Revisionsindex des Lieferanten

△10 THROUGH HOLE NOT RELEVANT TO FUNCTION OF CONNECTOR.
TOOL RETENTION
Durchbruch nicht funktionsrelevant fuer Steckverbinder.
Werkzeugkernabstuetzung

11 SUPPLIED FORM: LOOSE PIECE IN CORRUGATED SHIPPING BOX
Auslieferungsform: Schuettgut in Versandkarton

NOTE Bem.	FEATURE Merkmal	TE Connectivity - No.
△12	PRODUCT-SPEC. Produkt-Spez.	108-18463-1
13	MATING TO INTERFACE BY TE Connectivity Passend zu AV von TE Connectivity	114-18063-29
14	USEABLE MATING PART BY TE Connectivity Passendes Gegenstueck von TE Connectivity	965601-2

COD	TE Connectivity PART-NO.	REV	DESCRIPTION	MATERIAL	VOLUME [cm³]	WEIGHT [g]	SURFACE COLOUR
Z	9-965600-1	A	SHIELD. 8 POS. Abdeckkappe. 8 pol.	PBT-GF15	0.7	1	wasserblau/WATERBLUE aehnl./SIML. RAL 5021
F	6-965600-1	A	SHIELD. 8 POS. Abdeckkappe. 8 pol.	PBT-GF15	0.7	1	braun/BROWN aehnl./SIML. RAL 8011
E	5-965600-2	A	SHIELD. 8 POS. Abdeckkappe. 8 pol.	PBT-GF15	0.7	1	gruen/GREEN aehnl./SIML. RAL 6017
D	-	-	~~SHIELD. 8 POS. Abdeckkappe. 8 pol.~~	~~PBT-GF15~~	-	-	~~gelb/YELLOW aehnl./SIML. RAL 1018~~
C	3-965600-1	B	SHIELD. 8 POS. Abdeckkappe. 8 pol.	PBT-GF15	0.7	1	blau/BLUE aehnl./SIML. RAL 5012
B	2-965600-1	B	SHIELD. 8 POS. Abdeckkappe. 8 pol.	PBT-GF15	0.7	1	natur NATURE
A	1-965600-1	B	SHIELD. 8 POS. Abdeckkappe. 8 pol.	PBT-GF15	0.7	1	schwarz/BLACK RAL 9011

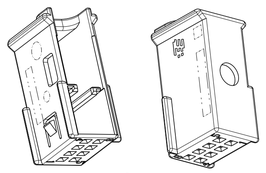

2:1

THIS DRAWING IS A CONTROLLED DOCUMENT.
Diese Zeichnung ist ein kontrolliertes Dokument.

DIMENSIONS: MASSEINHEITEN: mm

TOLERANCES UNLESS OTHERWISE SPECIFIED ACC. TO DIN 16901-NO VALIDITY HAS THE RELEVANT VERSION AT THE MOMENT OF PART CONSTRUCTION. Freimasstoleranzen nach DIN 16901-NO Gültigkeit hat die aktuelle Version zum Zeitpunkt der Teilekonstruktion.
TOLERANCING ISO 8015
TOLERIERUNG ISO 8015
ANGLES/WINKEL ±2°

MATERIAL - - -

FINISH/OBERFLAECHE/FARBE - - -

DWN K. Schaffnit 23NOV2010
CHK H. Holland-Cunz 23NOV2010
APVD J. Woller 23NOV2010
PRODUCT SPEC PRODUKTSPEZ. △12 -
APPLICATION SPEC VERARBEITUNGSSPEZ. - -
WEIGHT GEWICHT. -

TE Connectivity

NAME
SHIELD FOR MQS-HOUSING, 8 POS.
Abdeckkappe fuer MQS-Gehaeuse, 8 pol.
-

SIZE	CAGE CODE	DRAWING NO ZEICHNUNGS-NR.	RESTRICTED TO NUR FUER
A1	00779	C-965600	-

CUSTOMER DRAWING /KUNDENZEICHNUNG | SCALE MASSSTAB 5:1 | SHEET BLATT 1 OF VON 1 | REV C6

4805 (3/11)