DRW. NO. A106170-001 | Sheet No. /

Please consult factory to verify latest revision N080715

記号×数	変更内容 REVISION DESCRIPTION	承認	検図	担当	年・月・日	変更通知書番号
⚠8 × 1	Redrawm	Y. Kato	K. Ichihara	K. Honda	'08·07·14	M116709
⚠7 ×					' · ·	
⚠6 ×					' · ·	
⚠5 ×					' · ·	
⚠4 ×					' · ·	

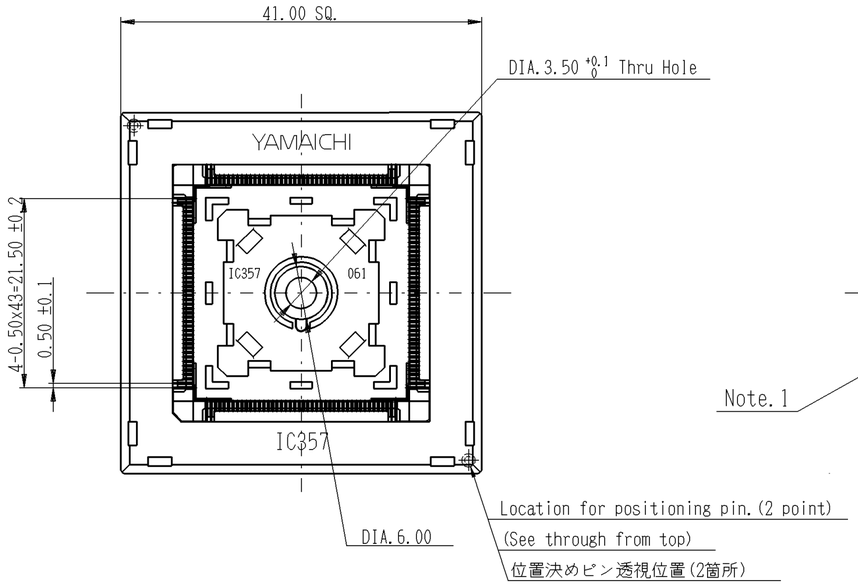

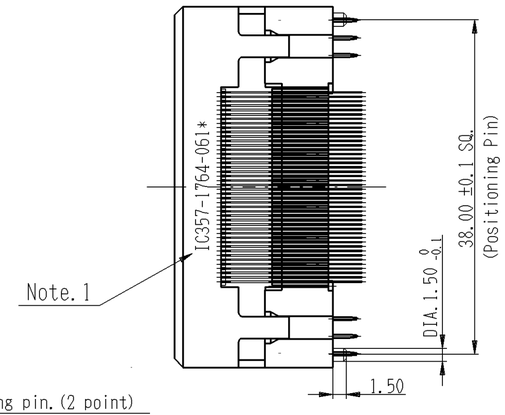

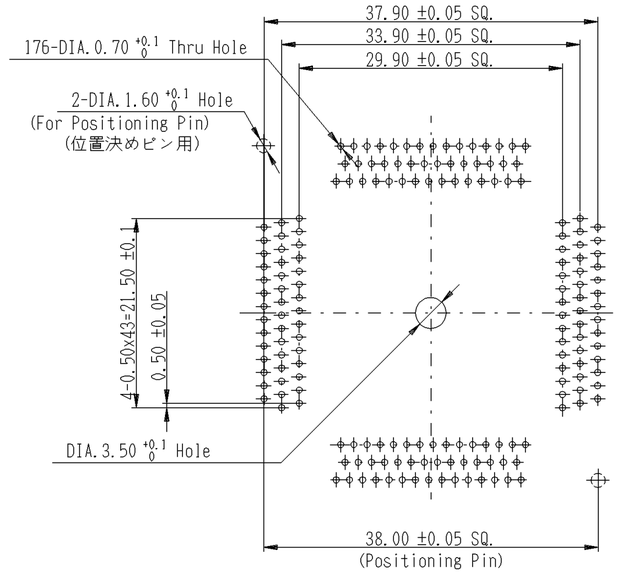

CONTACT & MOUNTING SCREW HOLE PATTERN
(Pattern Shown Looking Down Through Top of Socket)
プリント板穴あけ寸法図(表面より透視)

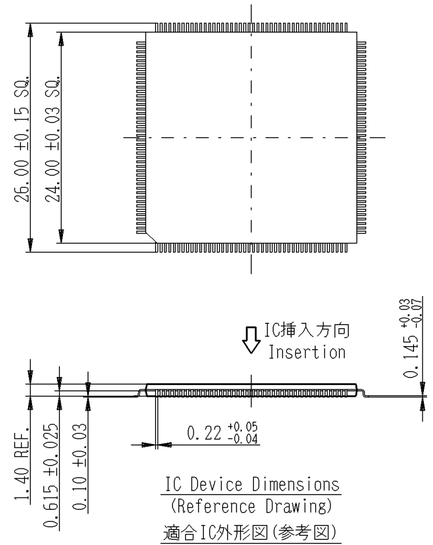

IC Device Dimensions
(Reference Drawing)
適合IC外形図(参考図)

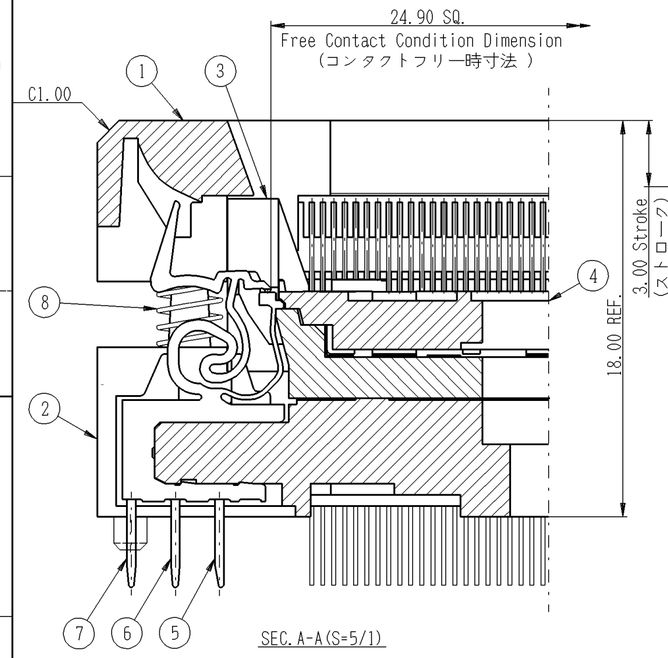

SEC. A-A(S=5/1)

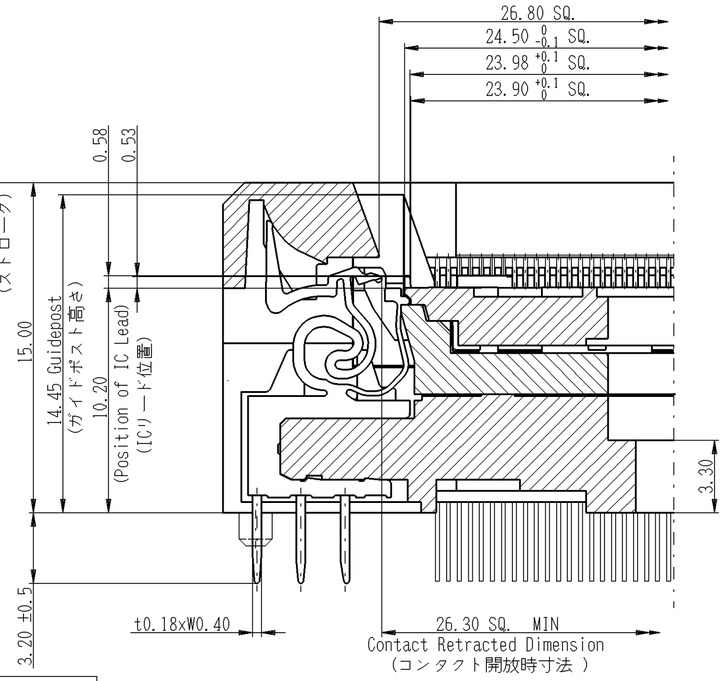

SEC. A-A(S=5/1)
Contact Retracted (コンタクト開放時)

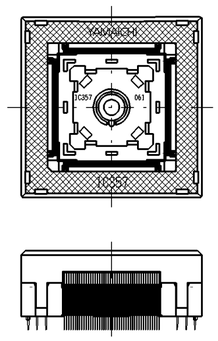

Full Stroke Condition Drawing(S=FREE)
This Device Can Be Pressed On The Hatched
(▨) Areas Shown In The Drawing Above
フルストローク時状態図
本製品は、上図の▨印部分を押して使用のこと。

性 能 : Performance

1. 絶縁抵抗 :Insulation Resistance
   1,000Mohm min. at DC100V.
2. 耐電圧 :Dielectric withstanding Voltage
   For 1 minute at AC100V.
3. 接触抵抗 :Contact Resistance
   30 mohm or less at 20mV or less.
4. 使用温度 :Operation Temperature
   -40deg.C - +150deg.C
5. 接触力 :Contact Force
   0.44N(45gf) ± 0.147N(15gf) Per Pin.
6. 寿命 :Life Span
   20000 Times(mechanical)

注 記 : NOTE

1. 図で示す様に表示する。
   Marking shall be done.

製品名 TITLE	製品図面番号 IDENT	仕様 SPEC.		記事 COMMENT	
IC357-1764-061P	A106170-001	○		Positioning Pin With :有	
IC357-1764-061N	A106170-002		○	Positioning Pin Without :無	
8	Coil Spring 136	4	4	SUS DIA.0.20	———
7	Contact 2800-2 -C	58	58	BeCu t0.18	Ni-Au PL. (BF級)
6	Contact 2800-2 -B	58	58		
5	Contact 2800-2 -A	60	60		
4	IC357-1764-061 #LB	1	1	PES(GF)	BLACK
3	IC357-1764-025 #SD	1	1	PES(GF)	BLACK
2	IC357-1604-024N #IN-B	——	1	PES(GF)	BLACK
2	IC357-1604-024P #IN-B	1	——		
1	IC357-1604-024 #IN-A	1	1	PES(GF)	BLACK
部品番号 ITEM	部品名 DESCRIPTION	個数 QNT.		材質・寸度 MATERIAL	記事 CONTENT

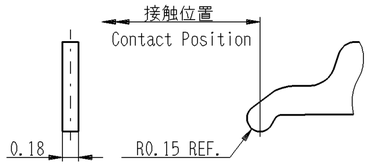

接触部詳細図(S=10/1)
Detail of Contact Point

⚠8

指定外寸法公差 TOLERANCES ±0.3
Unless Otherwise Specified

尺度 SCALE	2/1	承認 APP.	承認 APP.	検図 CHK.	製図 DRW.	設計 DSGN.
単位 DIMENSION	mm	' · ·	'06·10·27	'06·10·27	'06·10·27	'06·10·27
三角図法 3RD. ANGLE PROJECTION			K. Koumi	H. Masaki	S. Kunioka	S. Kunioka

山一電機株式会社
YAMAICHI ELECTRONICS Co.,Ltd.

分類 (CLASS) QFP-pitch0.50-176Pin

名称 (TITLE) IC357-1764-061*

図番 (DRW.NO.) A106170-001 | Sheet No. / | REV. B

A2-ED005-01-07