©THIS DRAWING IS THE EXCLUSIVE PROPERTY OF MARQUARDT GMBH. WITHOUT THEIR CONSENT IT MAY NOT BE REPRODUCED OR GIVEN TO THIRD PARTIES.

VERTRAULICH CONFIDENTIAL

©Alle Rechte bei Marquardt GmbH, auch fuer den Fall von Schutzrechtsanmeldungen. Jede Verfuegungsbefugnis, wie Kopier- und Weitergaberecht, bei uns.

Empfohlener Plattenausschnitt
suggested panel cutout

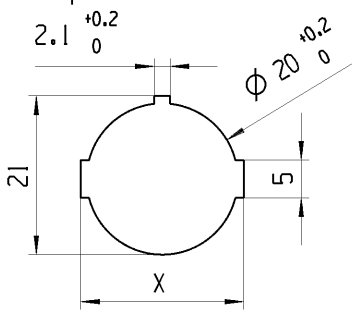

Plattendicke panel thickness	X
0.75-1.25	21.2 -0.1
1.25-2.00	21.4 -0.1
2.00-3.00	21.8 -0.1

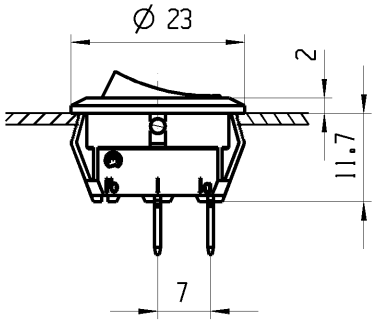

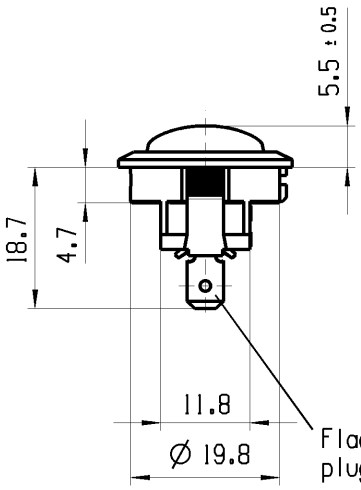

Flachstecker aehnl.
plug-in sim. DIN 46 244-A4.8-0.8

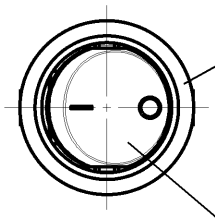

schwarz
black

Wippe schwarz
Zeichen weiss
rocker black
symbol white

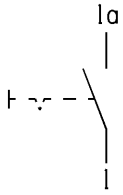

Aufschrift
Marking

18..
8(8)/250~5E4
12(4)/250~
5/70A 250V~
T100/55 05

R149

Aufschriftbeschreibung
marking description

R149: 15A 125-250V AC
3/4 HP 125V AC
1 1/2 HP 250V AC

Ausschalter 1-polig
Fuer Geraete der Klasse II geeignet

SPST
suitable for appliances of class II

c	54873	10/26/07	LX			
b	45331	02/17/06	MUT			
a	45770	02/09/06	MUT			
	43798	10/05/05	MUT			
Ausg. ISSUE	Aenderung REVISION	gez. DRAWN BY	Ausg. ISSUE	Aenderung REVISION	gez. DRAWN BY	

fuer Form und Lage FOR SHAPE AND LOC.

fuer Winkel FOR ANGLE ± 2°

Allgemeintoleranzen
UNTOLERANCED DIMENSIONS

PROJEKTION

Abmasse und Nennmassbereiche Angaben in mm
ALL DIMENSIONS ARE IN MILLIMETRES

	Laenge LENGTH	Radien RADII
0-6	± 0.2	± 0.2
>6-15	± 0.4	± 0.4
>15-30	± 0.4	± 0.4
>30-70	±	± 10%
>70-120	±	
>120-200	±	

Pause COPY

Blatt SHEET 01

Original Din A4

Massstab SCALE 1:1

0 10 20 30mm

CAD: NX V4.0

gez./DRAWN BY 07/08/05 YLJ
gepr./CHECKED BY

Ersatz fuer/REPLACEMENT OF
V05140100

TYP	Zeichn./DRAWING NO.	Index
K	18811103	c

GERAETESCHALTER

APPLIANCE SWITCH

MARQUARDT