Für diese Unterlage behalten wir uns alle Rechte vor, auch für den Fall der Patenterteilung oder Gebrauchsmustereintragung. Sie darf ohne unsere vorherige schriftliche Zustimmung weder vervielfältigt noch sonstwie benutzt, noch Dritten zugänglich gemacht werden.

Nur rot gestempelte oder auf Laufkarte gedruckte Dokumente unterliegen dem Änderungsdienst und sind zur Fertigung freigegeben.
Only red stamped or on jobcard printed documents are managed. These documents are approved for production.

All Rights reserved, including possible patents or trademarks. Documents shall not be provided to a third party or duplicated in any form without prior written permission.

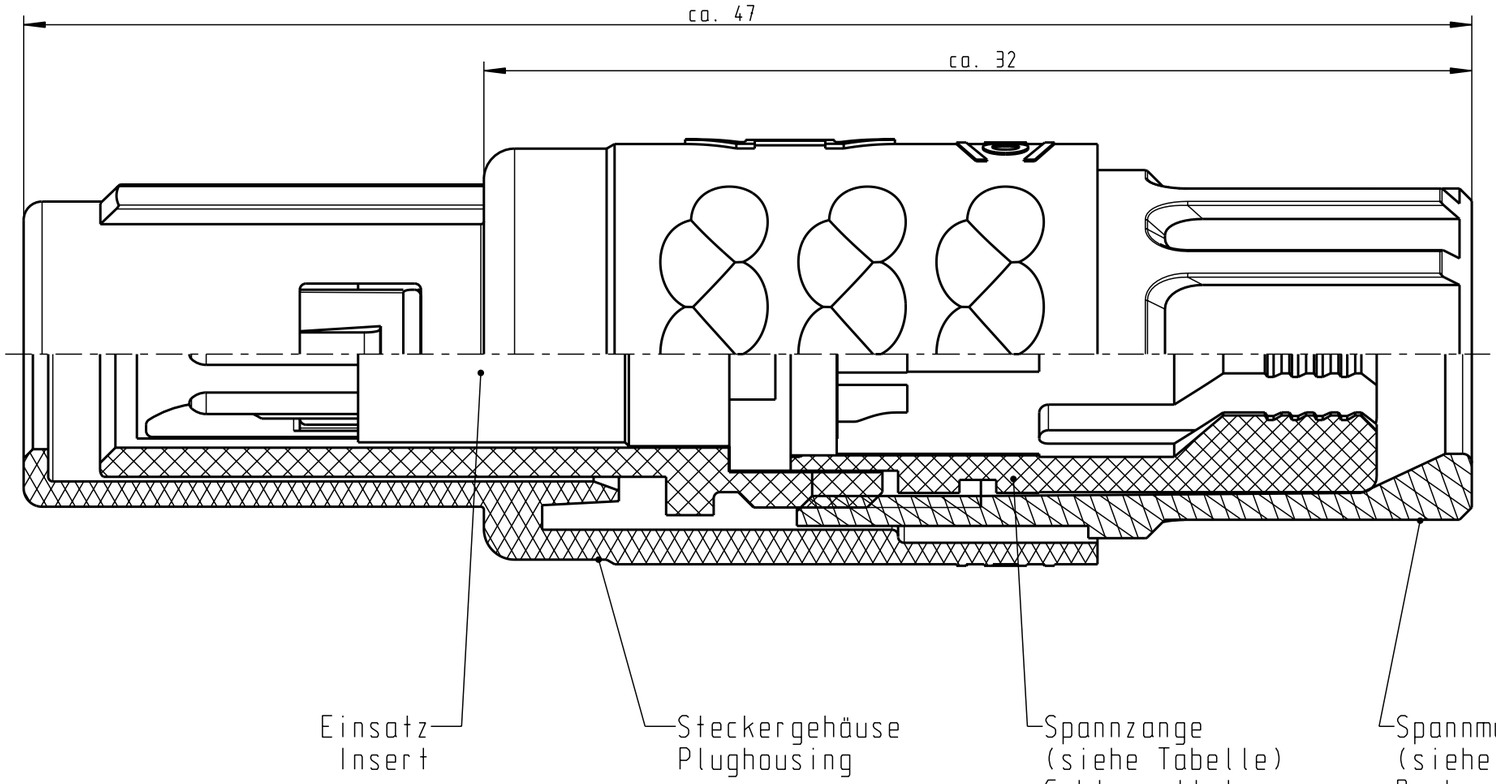

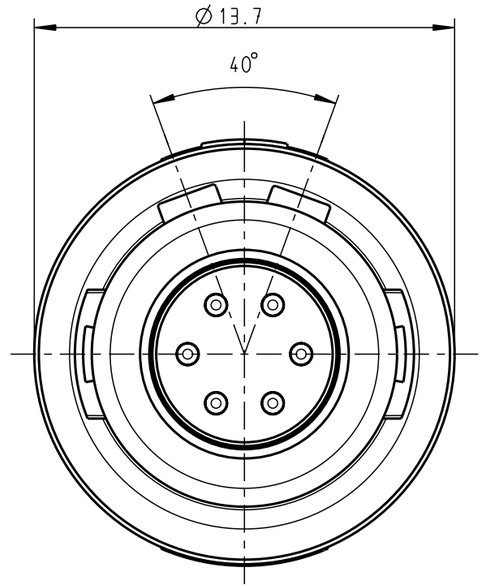

Technische Daten/Technical Data:

Werkstoffe/Materials:

Gehäuse/Housing:	PSU / grau / grey
Kontakte/Contacts:	Cu-Legierung /Cu-alloy
Isolierkörper/Insulation Body:	PEEK

Oberflächen/Surfaces:

Kontakte/Contacts:	gal. Au
Schutzart im gesteckten Zustand: /Protection Class in mated condition	IP 50

KontaktØ/ContactØ:	Ø0.7 mm
Anschluß/Termination:	0.38mm²
Löt/Solder	AWG 22
Prüfspannung/Test Voltage:	1.35 kV DC (SAE AS 13441)
Strombelastung/Current Load:	
Einzelkontakte/single contacts	7 A
6-polig / 6-pos.: (IEC 512-3 / VDE 0298 T4)	4.55 A

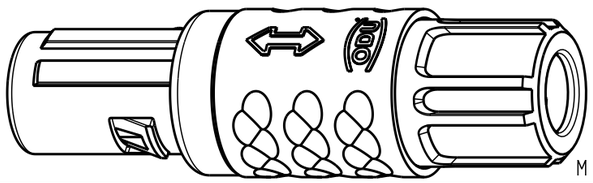

M 2:1

Artikelnummer Partnumber	Kabel Ø Cable Ø	Artikelnummer Partnumber	Farbe Spannmutter Colour Backnut
S11MA7-P06MFG0-39..	min. 2.7 max. 3.9	S11MA7-P06MFG0-..20	rot / red
S11MA7-P06MFG0-52..	min. 4.0 max. 5.2	S11MA7-P06MFG0-..30	weiß / white
S11MA7-P06MFG0-65..	min. 5.3 max. 6.5	S11MA7-P06MFG0-..40	gelb / yellow
		S11MA7-P06MFG0-..50	grün / green
		S11MA7-P06MFG0-..60	blau / blue
		S11MA7-P06MFG0-..70	grau / grey
		S11MA7-P06MFG0-..80	schwarz / black

Änd-zust.	Aend.-Mitt.	Datum	Name

Maße ohne Toleranzangabe nach mittel DIN ISO 2768

Rohteil:

Rohgew.:

PE-Modell-Nr.: 00036007

CAD-Nr.: 00035961

Bl.:

2007	Tag	Name
Bearb.	26.09.	D.Stein
Gepr.		
Norm.		

Benennung: Stecker cpl.

Maßstab: 5:1

ODU otto dunkel gmbh

Zeichnungs Nr.: S11MA7-P06MFG0-....

Ersatz für:

Vervielf. Pause

Nr.

CAD: Pro/ENGINEER