1	2	3	4
recommended cut-out for snap-in fixing (edge opposite to snap-in direction) Empfohlener Ausschnitt für Rastbefestigung (Grat gegenüber Bestückungsseite)	wall thickness Wanddicke	length of cut-out Ausschnittlänge	width of cut-out Ausschnittbreite
	0.75 to / bis 1.25	19.2 $_{-0.1}$	12.9 $^{+0.1}$
	1.25 to / bis 2	19.4 $_{-0.1}$	12.9 $^{+0.1}$
	2 to / bis 3	19.8 $_{-0.1}$	12.9 $^{+0.1}$

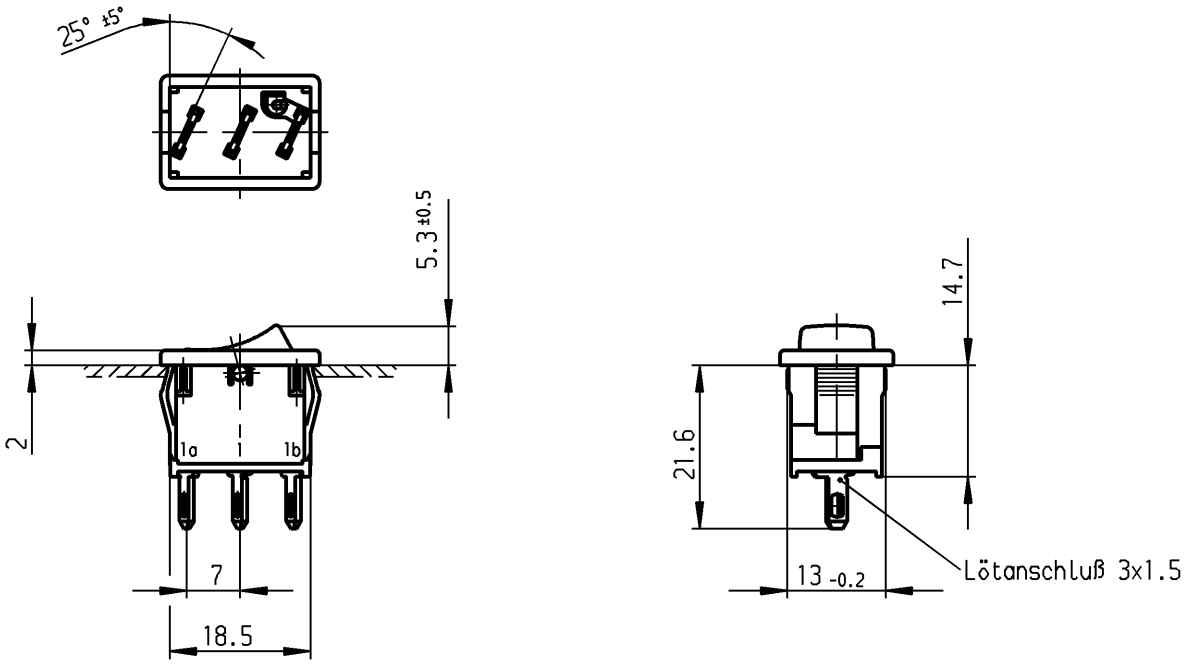

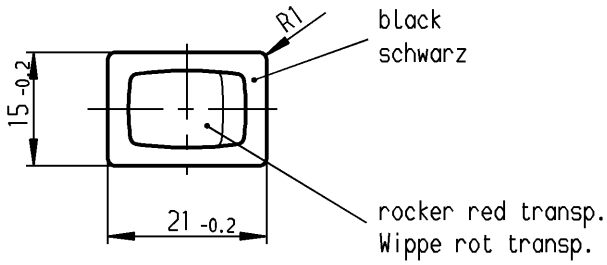

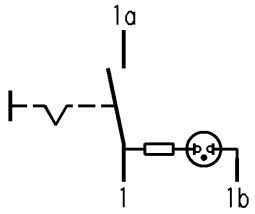

Marking
Aufschrift

1800.
6(4)/250~ 5E4
10(4)/250~
T100/55
05

6A 250V AC
1/2HP
R87

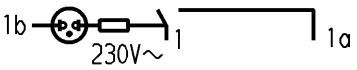

SPST
neon lamp with R_V for 230V AC
suitable for appliances of class II

Ausschalter 1-polig
Glimmlampe mit Rv für 230V~
Für Geräte der Klasse II geeignet

für Form und Lage / FOR SHAPE AND LOC.			Allgemeintoleranzen UNTOLERANCED DIMENSIONS				
für Winkel / FOR ANGLE ± 2°			PROJECTION	Abmasse und Nennmassbereiche Angaben in mm / ALL DIMENSIONS ARE IN MILLIMETRES	Laengen LENGTH	Radien RADII	
				0-6	± 0.2	± 0.2	
				>6-15	± 0.2	±	
				>15-30	± 0.4	±	
				>30-70	± 0.6	± 10%	
				>70-120	±		
				>120-200	±		

Ausg. ISSUE	Änderung REVISION	gez. DRAWN BY	Ausg. ISSUE	Änderung REVISION	gez. DRAWN BY
c			g		
b	29972	13.11.00 Mut	f		
a	15826	29.03.84 Rie	e		
			d		

Pause COPY | Blatt SHEET | Original DIN A4 | Maßstab SCALE 1:1 (0 10 20 30 mm)

CAD Medusa | Z

gez./DRAWN BY 13.11.00 Mut
gepr./CHECKED BY mej

Ersatz für/REPLACEMENT OF Zeichng. gl. Nr. v.28.07.82

Typ: K | Zeichn./DRAWING NO.: 1800.0102 | Index

Appliance Switch
Geräteschalter

MARQUARDT
Marquardt GmbH, D-78604 Rietheim-Weilheim

Diese Unterlage ist geistiges Eigentum der Marquardt GmbH. Schutzvermerk nach DIN 34 beachten. Copyright reserved.

RELEASED/FREIGEGEBEN 2000/Nov/22