VAC VACUUMSCHMELZE	**DATENBLATT / Specification**	**Sach Nr.:** Item no.:	**T60403-D4615-X007**

K-Nr.: K-no.: 16142	Zündübertrager / Trigger Transformer	Datum: Date: 26.03.2014
Kunde: Customer	Kd. Sach Nr.: Customers part no.:	Seite Page 1 von of 2

Maßbild (mm): Mechanical outline

Freimaßtoleranz DIN ISO 2768-c
General Tolerances

Toleranz der Stiftabstände ±0,2mm
Tolerances grid distance)

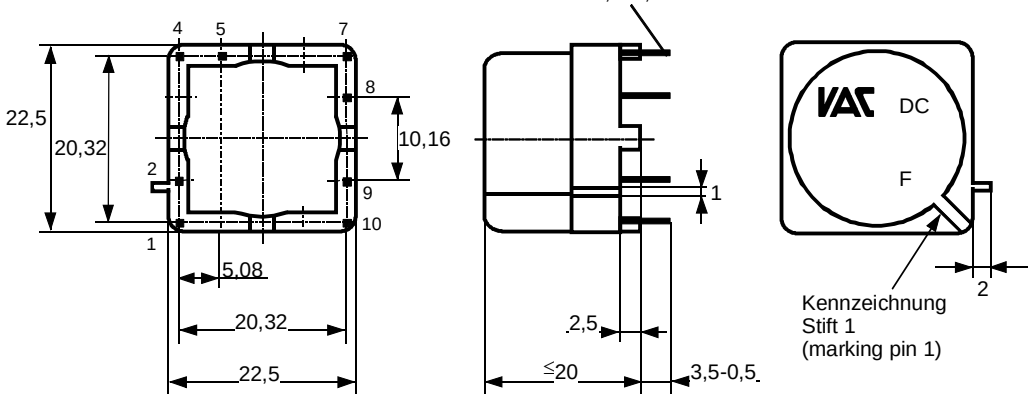

Anschlüsse:
Connections:

Beschriftung:
marking

VAC DC
4615X007
F

Anschlußschema:
Schematic diagram

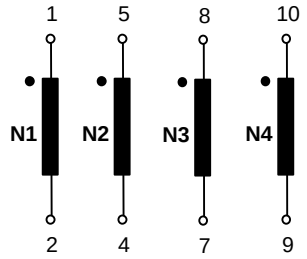

ü = 1 : 1 : 1 : 1

Betriebsdaten/Charakteristische Daten (Richtwerte):
Operational data/characteristic data (nominal values):

$\int U_1 dt$ = 320 µVs (unipolar)

$U_{is,eff\ 1-2+3+4}$ = 500 V

$U_{is,sek/sek}$ = 500 V

$L_{S1-2+3+4}$ < 1,00 µH

Umgebungstemperatur/ambient temperature: -40°C...+85°C
Lagertemperatur/storage temperature: -40°C...+85°C

Prüfung: (V: 100%-Test; AQL...: DIN ISO 2859-Teil1)
Inspection

1) (V) M3024: $U_{p,eff}$ = 4,5 kV, 2 s, N gegen/to N
$U_{TA,\ eff}$ ≥ 625 V

2) (V) M3011/6: Polarität / Übersetzungsverhältnis: Toleranz ± 2%
Polarity / Turns ratio: Tolerance

Siehe Seite 2
See page 2

Weitere Vorschriften: Siehe Seite 2
Applicable documents: See page 2

Datum	Name	Index	Änderung
26.03.14	Schn.	81	Applicable documents: VDE-Reg.no 3225 not applicable. CN-971
15.02.00	Se	81	Neuer Kern eingesetzt, Draht und Wicklungsaufbau geändert.

Hrsg.: KB-E editor	Bearb: Sc. designer		KB-PM: Pf. check			freig.: HS released

Weitergabe sowie Vervielfältigung dieser Unterlage, Verwertung und Mitteilung ihres Inhalts nicht gestattet, soweit nicht ausdrücklich zugestanden. Zuwiderhandlungen verpflichten zu Schadenersatz. Alle Rechte für den Fall der Patenterteilung oder GM-Eintragung vorbehalten

Copying of this document, disclosing it to third parties or using the contents there for any purposes without express written authorization by use illegally forbidden.
Any offenders are liable to pay all relevant damages.

Prüfung: (V: 100%-Test; AQL...: DIN ISO 2859-Teil1)
Inspection

3) (AQL 1/S4) M3011/4: Einstellwerte/Settings (N1) U_E = 16,2 V, t_d = 20 µs, f_p = 1 kHz
Prüfwert/Test value $I_p \leq$ 195 mA*

4) (AQL 1/S4) M3011/5: $R_{Cu1} \leq$ 130 mΩ*, $R_{Cu2} \leq$ 210 mΩ*, $R_{Cu3} \leq$ 210 mΩ*, $R_{Cu4} \leq$ 210 mΩ*

Messungen nach Temperaturangleich der Prüflinge an Raumtemperatur *vorläufig/preliminary
Measurements after temperature balance of the test samples at room temperature

Weitere Vorschriften:
Applicable documents

Konstruiert, gefertigt und geprüft nach EN 60950 (VDE 0805), EN 50178 (VDE 0160) und erfüllt die Vorschriften.
Parameter: Verstärkte Isolierung: N1 - N2+3+4 Verschmutzungsgrad 2
Bemessungsisolationsspannung U_{eff} = 400 V Isolierstoffklasse 2
Überspannungskategorie: 2

Designed, manufactured and tested in accordance with EN 60950 (VDE 0805), EN 50178 (VDE 0160) and complies with the standards.
Parameters: Reinforced insulation: N1 - N2+3+4 Pollution degree 2
Rated insulation voltage U_{rms} = 400 V Material group 2
Insulation category: 2

Werkszeugnis 3.1B, Prüfprotokoll für U_T wird erstellt und bei VAC aufbewahrt.
Zertificate 3.1B, test report for U_T is and taken to file by VAC prepared.

Gehäusewerkstoff und Gießharz UL-gelistet
Housing material and casting resin wire UL - listed

Weitergabe sowie Vervielfältigung dieser Unterlage, Verwertung und Mitteilung ihres Inhalts nicht gestattet, soweit nicht ausdrücklich zugestanden. Zuwiderhandlungen verpflichten zu Schadenersatz. Alle Rechte für den Fall der Patenterteilung oder GM-Eintragung vorbehalten

Copying of this document, disclosing it to third parties or using the contents there for any purposes without express written authorization by use illegally forbidden.
Any offenders are liable to pay all relevant damages.