DRW. NO. A107552-001 | Sheet. No.

記号x数	変更内容 REVISION DESCRIPTION	承認	検図	担当	年月日	変更通知書No.
B x						
C x						
D x						
E x						
F x						

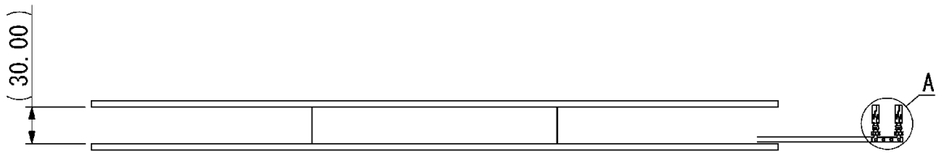

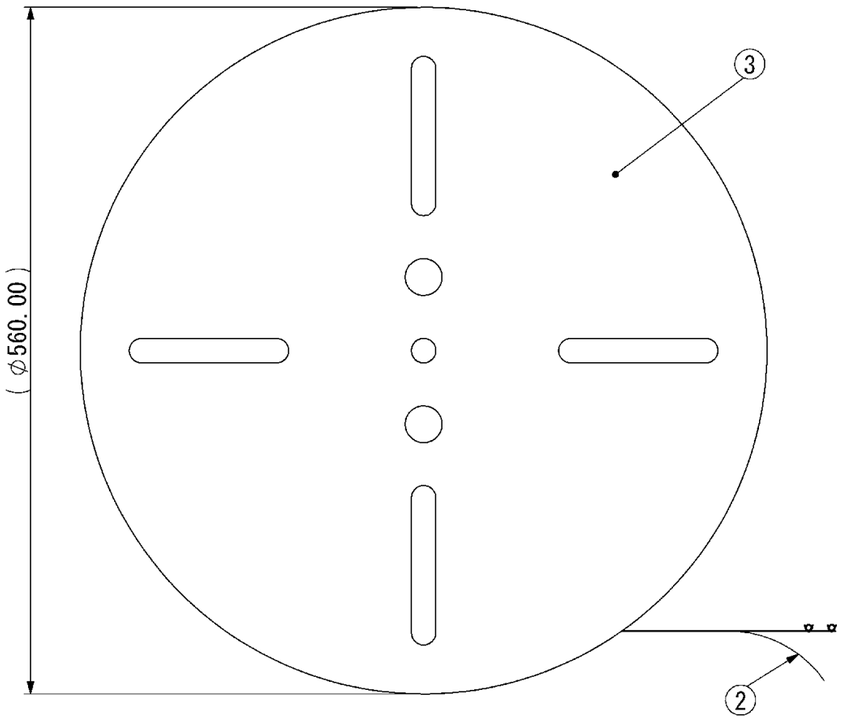

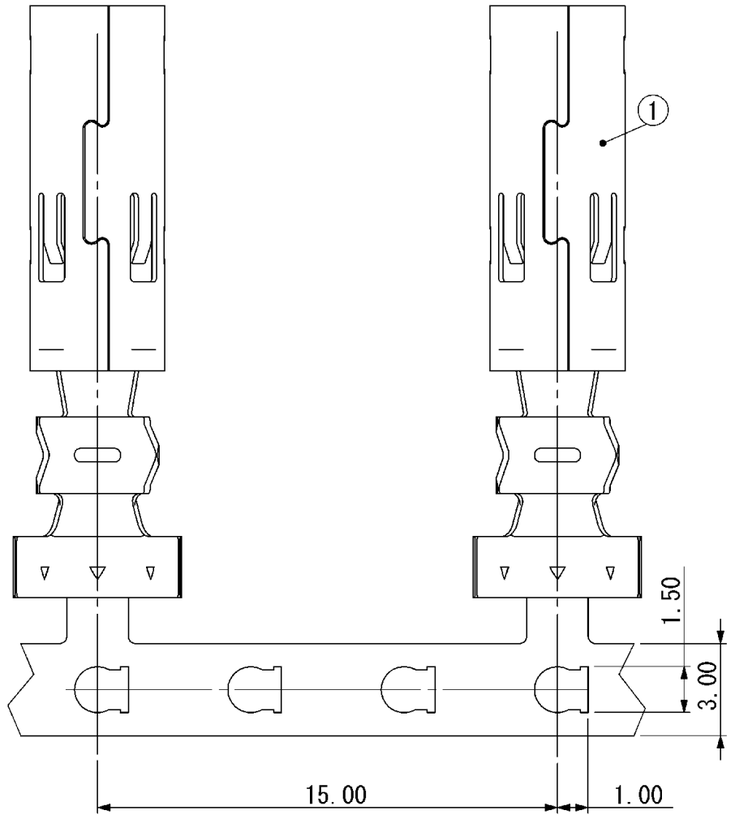

DETAIL A (S=5/1)

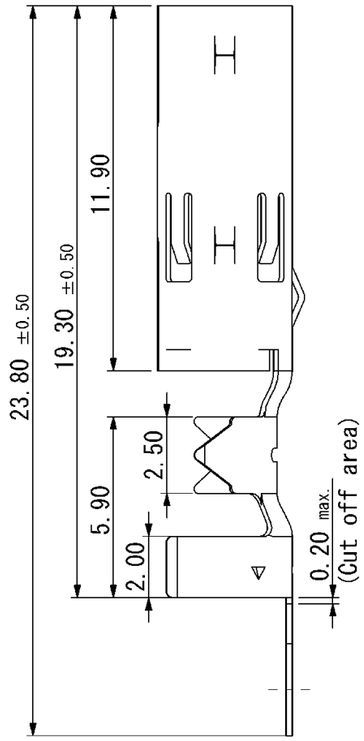

記事
1. 適用電線サイズは1.5DS-QFBS(四国電線(株)製)同等品をご使用下さい。
   Application electric wire size should use an 1.5DS-QFBS
   (product made from Shikoku Cable Co.,Ltd.) equivalent cable.
2. アプリケータは当社オリジナル品を使用して下さい。
   An applicator should use the product of our company.
3. 梱包仕様はR107552-001をご参照下さい。
   Refer to R107552-001 for packing specification.

部品番号 ITEM	部品名 DESCRIPTION	個数 QNT.	材質・寸度 MATERIAL	記事 CONTENT
3	マガジン Magazine	1	紙 Paper	-
2	紙リール Paper tape	1	紙 Paper	-
1	外部導体コンタクト Outer Contact	2000	銅合金 Copper Alloy t0.20	Ni-Sn

指定外寸法公差 ±0.3
Tolerances ±0.3 unless otherwise specified.
( )寸法は参考値 ( )Reference value.

尺度 SCALE	1/5	承認 APP.	承認 APP.	検図 CHK.	製図 DRW.	設計 DSGN.
単位 DIMENSION	mm		07/10/30	07/10/30	07/10/30	07/10/30
三角図法 3RD ANGLE PROJECTION			大家	五十嵐	高橋	高橋

山一電機株式会社
YAMAICHI ELECTRONICS Co.,Ltd.

分類(CLASS)

名称(TITLE) HF201S-CT3869-T2

図番(DRW. NO.) A107552-001 | Sheet. No. / | REV. A

A3-A1-SW006