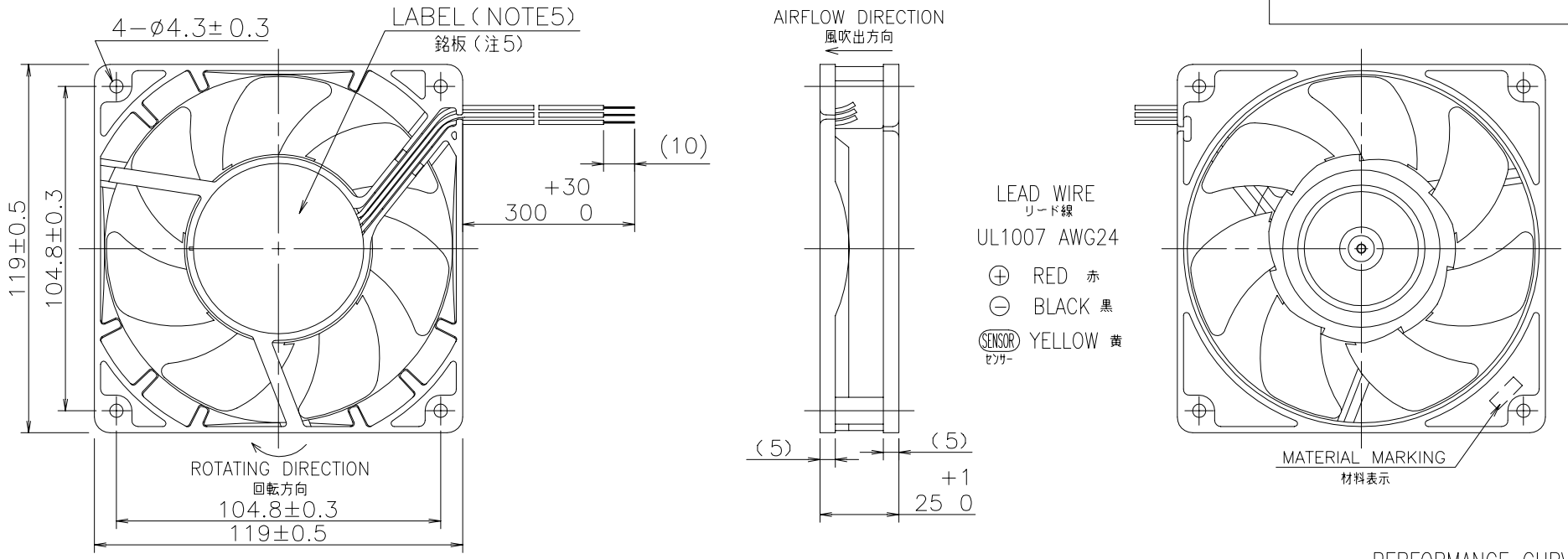

RATED VOLTAGE 定格電圧	24 V DC
OPERATING VOLTAGE 使用電圧範囲	12 V DC ～ 27.6 V DC
RATED CURRENT 定格電流	0.17 A AT 24 V DC 0.17 A （DC24 Vにて）
RATED SPEED 定格回転速度	2850 min^{-1} AT 24 V DC (NOMINAL) 2850 min^{-1} (DC24 Vにて) （中心値）
INSULATION RESISTANCE 絶縁抵抗	10 MΩ MIN. AT 500 V DC NOTE2 DC500 Vメガーにて10 MΩ以上 （注2）
DIELECTRIC STRENGTH 絶縁耐圧	ONE MINUTE AT 500 V AC, 50/60 Hz NOTE2 AC50/60 Hz, 500 Vにて1分間耐えること（注2）
OPERATING TEMP. RANGE 使用温度範囲	−10 ℃ ～ +70 ℃
SOUND PRESSURE LEVEL 音圧レベル	40 dB[A] (NOMINAL) NOTE1 40 dB(A) （中心値） （注1）
MASS 質量	APPROX. 240 g 約 240 g
MATERIAL 材質	FRAME,IMPELLER : PLASTICS フレーム，羽根 ：樹脂成形品

NOTE:
注

1. MEASURED AT 1 m DISTANCE FROM THE AIR INLET.
   ファン吸込側より1 mにて測定する。
2. MEASURED BETWEEN THE LEAD WIRES AND THE FRAME.
   リード線導体部とフレームとの間。
3. MOTOR IS PROTECTED FROM DAMAGE OF LOCKED ROTOR CONDITION AT THE OPERATING VOLTAGE.
   ファン拘束時焼損の恐れはない。
4. SENSOR SPEC., SEE 9D0001H012.
   センサー仕様は、9D0001H012による。
5. PRINT PRODUCT NAME, MODEL No., MANUFACTURER, AND MANUFACTURED DATE ETC.
   品名，型名，製造会社名 及び 製造年月日等を表示する。

PERFORMANCE CURVES

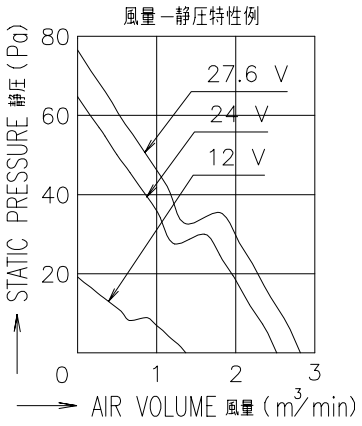

24 V H SPEED LOCK SENSOR 24V Hスピード ロックセンサー	
SAN ACE 120(G) RIBBED サンエース120 Gタイプ リブ付	
REFERENCE ONLY	9G1224H4D01