LED Signalleuchten	Einbaudurchmesser 8mm	130 VAC und 230 VAC
LED Indicators	Body diameter 8mm	130 VAC and 230 VAC

57-0096

Bestell-Nr. Part No.	Farbe Colour	V_{OP} +10% (VAC)	$I_{OP\ typ.}$ (mA)	$I_{V\ typ.}$ (mcd)
1951*130	Rot / Red	130	5	36
1951*131	Grün / Green	130	5	10
1951*132	Gelb / Yellow	130	5	15
1951*230	Rot / Red	230	3	22
1951*231	Grün / Green	230	3	5
1951*232	Gelb / Yellow	230	3	7

Elektrische und optische Daten sind bei T_U = 25°C gemessen.
Electrical and optical data are measured at T_A = 25°C.

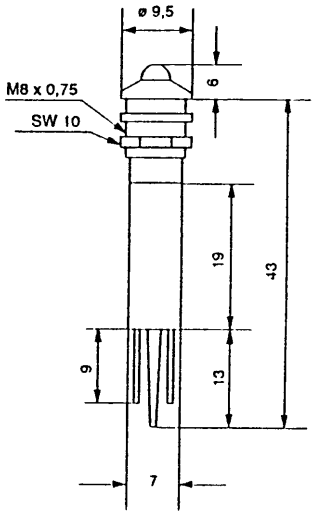

Mit Trennschutz
with isolating spacer

Umgebungstemperatur (T_U) : -25°C - +60°C
Lagertemperatur (T_{STG}) : -25°C - +85°C

SCHUTZART: **IP 67** (auf Anfrage)
nach DIN EN 60529

Frontseitig zwischen LED und Gehäuse, sowie zwischen Gehäuse und Frontplatte bei Verwendung des mitgelieferten Dichtringes.

* Die Signalleuchte kann mit Glanzchrom oder Schwarzchrom geliefert werden. Die 5. Stelle der Bestellnummer wird mit **0** oder **1** codiert.

Glanzchrom = 0 Schwarzchrom = 1

Beispiel: 1951**0**130 Rot mit Glanzchrom
1951**1**130 Rot mit Schwarzchrom

ACHTUNG: **Hinweise zur Anwendung, s. Kundeninformation 97.001a**

LED Signalleuchten mit anderen Spannungen auf Anfrage
Technische Änderungen vorbehalten

Ambient temperature (T_A) : -25°C - +60°C
Storage temperature (T_{STG}) : -25°C - +85°C

DEGREE OF PROTECTION: **IP 67** (upon request)
in accordance to DIN EN 60529

Gap between LED and bezel and gap between bezel and frontplate sealed to **IP 67** when using the supplied gasket.

* The LED indicator can be delivered in bright or black chrome reflector. The 5. digit has to be coded with **0** or **1**.

Bright chrome = 0 Black chrome = 1

Example: 1951**0**130 Red with bright chrome
1951**1**130 Red with black chrome

ATTENTION: **Instruction for application, s. customer information 97.001a**

LED Indicators with other voltages upon request
Specification subject to change without notice

© EBT, 1997