1	2	3	4
recommended cut-out for snap-in fixing (edge opposite to snap-in direction) Empfohlener Ausschnitt für Rastbefestigung (Grat gegenüber Bestückungsseite)	wall thickness Wanddicke	length of cut-out Ausschnittlänge	width of cut-out Ausschnittbreite
	0.75 to / bis 1.25	19.2 $_{-0.1}$	12.9 $^{+0.1}$
	1.25 to / bis 2	19.4 $_{-0.1}$	12.9 $^{+0.1}$
	2 to / bis 3	19.8 $_{-0.1}$	12.9 $^{+0.1}$

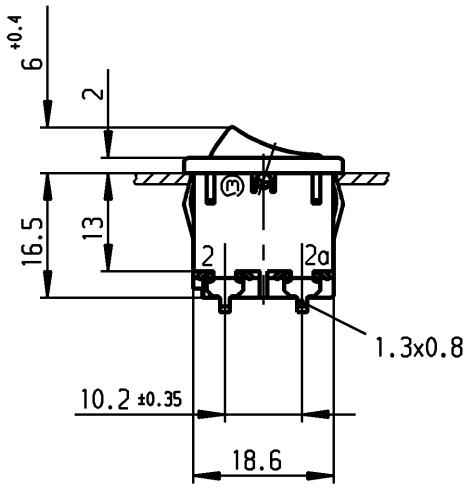

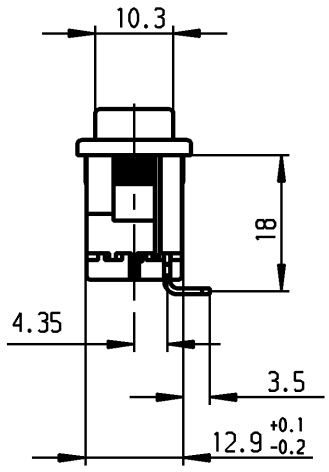

recommended terminal layout; side of component
tolerances as per DIN IEC 326 item 3 very fine

Empfohlenes Lochbild; Bauteileseite
Toleranzen nach DIN IEC 326 sehr fein

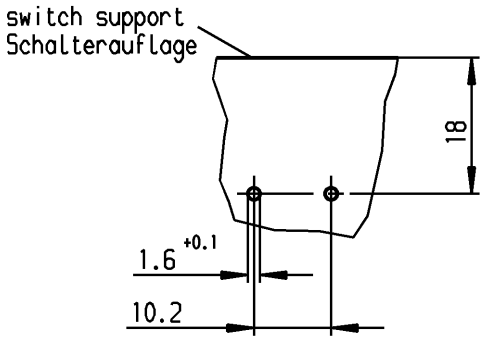

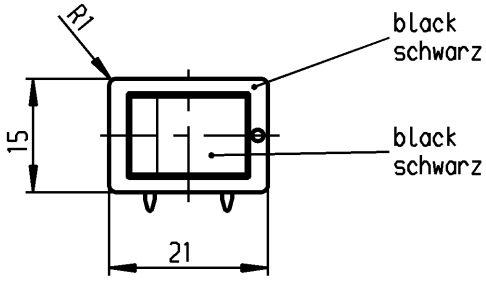

VERTRAULICH-CONFIDENTIAL
© Alle Rechte bei Marquardt GmbH, auch fuer den Fall von Schutzrechtsanmeldungen. Jede Verfuegungsbefugnis, wie Kopier- und Weitergaberecht, bei uns.
© This document is the exclusive property of Marquardt GmbH. Without our consent, it may not be reproduced or given to third parties.

Marking
Aufschrift
Ⓜ
1858.
6(4)/250 ~5E4
10(4)/250 ~ T100/55
5/100A 250V ~
05

12A 125-250V AC
1/3 HP 125V AC
1/2 HP 250V AC
R138

date code of manufacture: year/week acc.to DIN EN 60062
Herstelljahr/-woche nach DIN EN 60062

on box:
Auf Verpackung: G

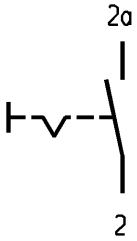

SPST
suitable for appliances of class II
protected according to DIN 40 050, IP40

Ausschalter 1polig
Für Geräte der Klasse II geeignet
Geschützt entsprechend DIN 40 050, IP40

G= matching IEC 60335-1:2001 clause 30
G= Konform nach IEC 60335-1:2001 Kap.30

Allgemeintoleranzen/UNTOLERANCED DIMENSIONS											
Für Längen und Radien FOR LENGTHS AND RADII.	Abmaße in mm für Nennmaßbereich in mm ALL DIMENSIONS ARE IN MILLIMETRES										
	bis/UP TO 6		über/OVER 6 bis/UP TO 30		über/OVER 30						
±	0.2		0.4		.						
n	47886	29.06.06	Mut	i	36320	02.06.03	vor				
m	42861	29.03.05	hhe	h	26981	08.02.99	Mut				
l	42200	31.01.05	hhe	g	25590	08.12.97	Mut				
k	42055	14.01.05	hhe	f	25455	04.11.97	Mut				
j	41634	30.11.04	hhe								
Ausg. ISSUE	Änderung REVISION	gez. DRAWN BY		Ausg. ISSUE	Änderung REVISION	gez. DRAWN BY					

PROJECTION

Pause COPY

Blatt SHEET

Original DIN A4 | Maßstab SCALE 1:1

0 10 20 30 mm

gez./DRAWN BY 24.03.94 Mut
gepr./CHECKED BY Stl

Ersatz für/REPLACEMENT OF

K

Zeichn./DRAWING NO. 1858.9202

Appliance Switch
Geräteschalter

MARQUARDT
Marquardt GmbH, D-78604 Rietheim-Weilheim

Schutzvermerk nach DIN 34 beachten
COPYRIGHT RESERVED