VAC VACUUMSCHMELZE	**Spezifikation für weichmagnetische Kerne** *Specification for Soft Magnetic Cores*	**S-No.:** T60**006-**E4019- **W540-**03-
PK:	Kunde/*Customer:*	Datum: 20/02 Seite: 1 von 2

Rev.

Ausführung / *Core design*:
Ringbandkern / *Toroidal core:*

Nennmaße / *Nominal Dimensions:*
19x15x10 mm

Legierung / *Core Material:*
VITROVAC 6025 Z

Fixierung / *Type of Finish*:
Fix 022/D
(Kunststofftrog mit Siliconkautschuk / *Plastic case with silicon rubber*)

Maßbild / *Drawing:*
ohne Maßstab / *without scale*
Maße in mm / *Dimensions in mm*

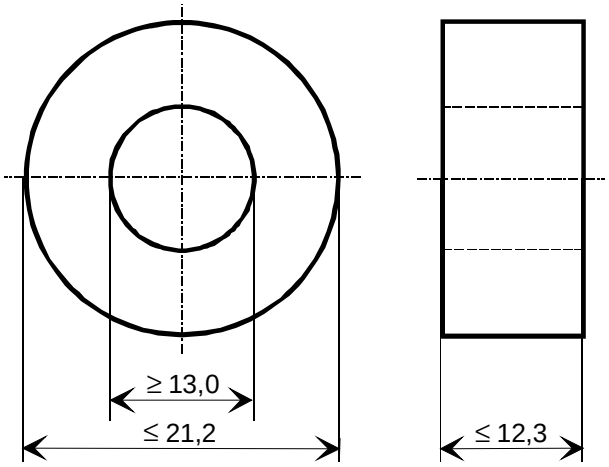

Bezugswerte / *Rated Dimensions:*

A_{Fe} = 0,16 cm²
l_{Fe} = 5,34 cm
m_{Fe} = 6,58 g

Endprüfung / *Final Inspection:* (100% Prüfung, AQL...: IEC 410 / DIN ISO 2859)

1. Magnetische Prüfung (AQL 0,4; c=0) / ***Magnetical Test*** *(AQL 0,4; c=0)* -03-

Prüfung nach Magnetqualität XCZ 500
Measurement according to Magnetic Specification XCZ 500

Die Prüfung erfolgt bei Raumtemperatur /
Measurement at room temperature

1.1 Verlustprüfung / *Measurement of core losses*

Einstellwerte / *Setting values*:
$\hat{B}$ = 0,4 T (entspr. / *corresp.* U_2 = 1,422 V/Wdg.)
f = 50 kHz

Prüfwert / *Specified value*
p_{Fe} ≤ 65 W/kg (entspr. / *corresp.* P_{Fe} ≤ 428 mW)

Herausgeber	Bearbeiter	KB-PM K	KB-E K		Datum	freigegeben
KB-FK FT	Till	Klinger	Petzold		23.05.02	Wolf

Weitergabe sowie Vervielfältigung dieser Unterlage, Verwertung und Mitteilung ihres Inhaltes nicht gestattet, soweit nicht ausdrücklich zugestanden. Zuwiderhandlungen verpflichten zu Schadenersatz. Alle Rechte für den Fall der Patenterteilung oder GM-Eintragung vorbehalten.
DJPW5 8/93

1.2 Messung des Remanenzhubes von der Remanenz in die Sättigung mit unipolaren Rechteckspannungsimpulsen bei Vorgabe der Feldstärkeamplitude. /
Measurement of flux density swing from residual flux density into saturation with unipolar rectangular voltage pulses, constant field strength amplitude.

Einstellwerte / *Setting values*:

t_d = 20 µs
f_P = 1 kHz
$\hat{H}$ = 2 A/cm (entspr. / *corresp.* $\hat{I}$ x N = 10,7 A.)

Prüfwert / *Specified value*

$\Delta B_{RS} \leq 50$ mT (entspr. / *corresp.* $\Delta\Phi_{RS} \leq 0{,}8$ µVs)

Weitergabe sowie Vervielfältigung dieser Unterlage, Verwertung und Mitteilung ihres Inhaltes nicht gestattet, soweit nicht ausdrücklich zugestanden. Zuwiderhandlungen verpflichten zu Schadenersatz. Alle Rechte für den Fall der Patenterteilung oder GM-Eintragung vorbehalten.
DJPW5 8/93