CONFIDENTIAL

DRW. NO.	Sheet. No.
A114715-001	/

記号x数	変 更 内 容 REVISION DESCRIPTION	承認	検図	担当	年月日	変更通知書No.
B x						
C x						
D x						
E x						
F x						

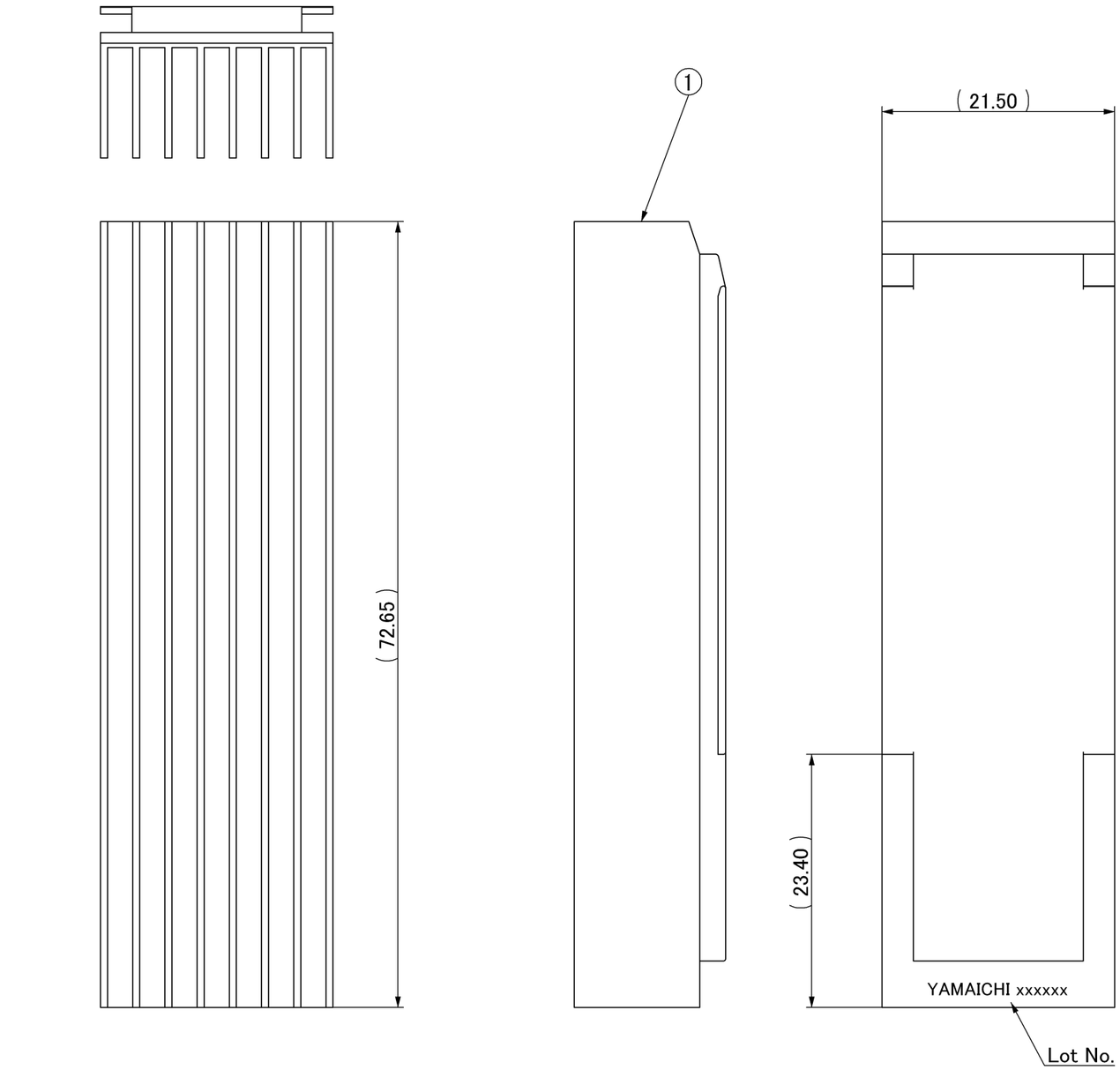

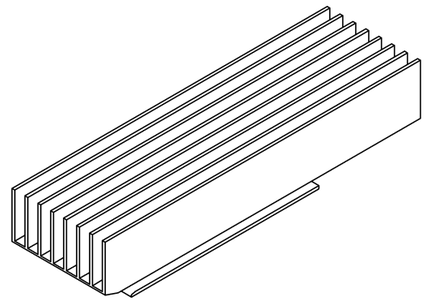

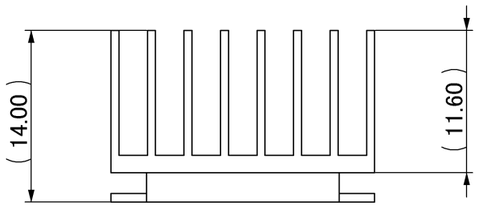

記事 NOTE

1. 性能・取り扱いは、仕様書 F114518-001 による。
   Peformance and handling shall conform to the specification.(F114518-001)
2. 標準梱包はトレイとする。
   Standard packaging method is tray.
   Refer to Packaging Spec. R114715-001 for details.
3. Lot No.
   YAMAICHI ******
   Date of Manufacture (yy/mm/dd)

部品番号 ITEM	呼 称 NAME	個 数 QNT.	材質・寸度 MATERIAL	記 事 CONTENT
1	Heatsink	1	Aluminium	Anodizing treatment

RoHS Compliant

指定外公差 ±0.3
Tolerances ±0.3 unless otherwise specified.
( )寸法は参考値 ( )Reference value.

尺度 SCALE	2/1	承認 APP.	承認 APP.	検図 CHK.	製図 DRW.	設計 DSGN.
単位 DIMENSION	mm		'14/02/10	'14/02/10	'14/02/06	'14/01/23
三角図法 3RD. ANGLE PROJECTION			T.ITO	S.SATO	M.SAITO	S.SATO

山一電機株式会社
YAMAICHI ELECTRONICS Co.,Ltd.

分類(CLASS) CFP4 Front-to-Back HeatSink

名称(TITLE) CN121F-056-0002

図番(DRW. NO.) A114715-001 | Sheet No. / | REV. A

A3-A1-SW007