| 1 | 2 | 3 | 4 |
|---|---|---|---|
| Empfohlener Ausschnitt für Rastbefestigung ( Grat gegenüber Bestückungsseite ) recommended cut-out for snap-in fixing ( edge opposite to snap-in direction ) | Wanddicke wall thickness | Ausschnittlänge length of cut-out | Ausschnittbreite width of cut-out |
| | 0.75 bis / to 1.25 | 19.2 $_{-0.1}$ | 21.9 $^{+0.1}$ |
| | 1.25 bis / to 2 | 19.4 $_{-0.1}$ | 21.9 $^{+0.1}$ |
| | 2 bis / to 3 | 19.8 $_{-0.1}$ | 21.9 $^{+0.1}$ |

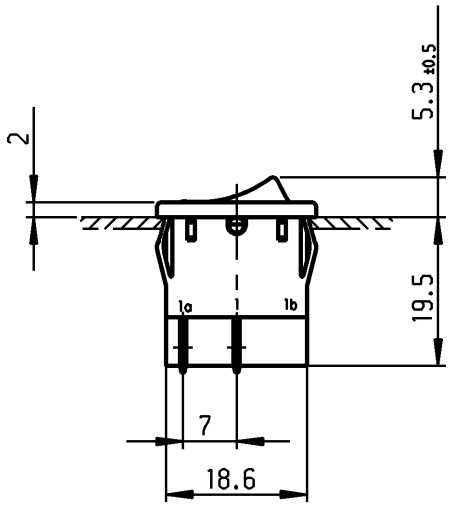


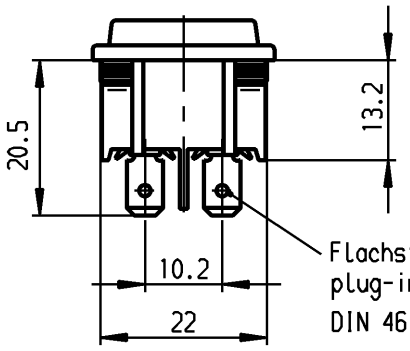


Flachstecker ähnl.
plug-in sim.
DIN 46 244-A4.8-0.8

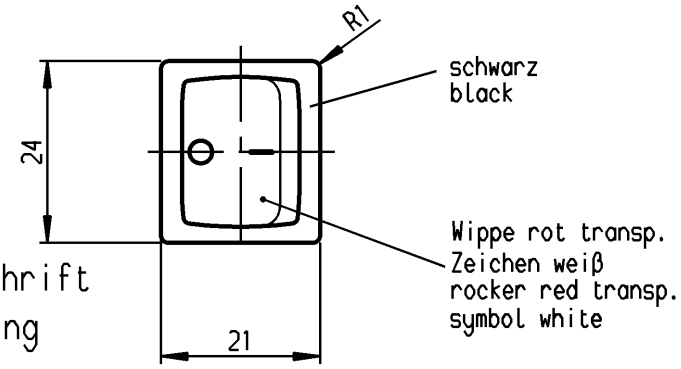



**VERTRAULICH-CONFIDENTIAL**

© Alle Rechte bei Marquardt, auch fuer den Fall von Schutzrechtsanmeldungen. Jede Verfuegungsbefugnis, wie Kopier- und Weitergaberecht, bei uns.

© This document is the exclusive property of Marquardt. Without our consent, it may not be reproduced or given to third parties.


Aufschrift
Marking

Ⓜ

1805.
8(8)/250~5E4
12(4)/250~
5/70A 250V~
T100/55
05

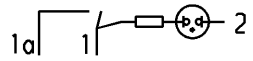


15A 125-250V AC
3/4 HP 125V AC
1 ½ HP 250V AC
R 149

Herstelljahr/-woche nach DIN EN 60062
date code of manufacture: year/week acc. to DIN EN 60062

Auf Verpackung:
on box: 0041.1656 G

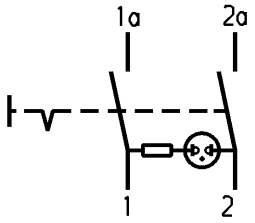


Ausschalter 2-polig
Glimmlampe mit $R_V$ für 110 - 230V~
Für Geräte der Klasse II geeignet
Wippe und Gehäuse V0-Material

DPST
neon lamp with $R_V$ for 110 - 230VAC
suitable for appliances of class II
rocker and housing V0-material

G=Konform nach IEC 60335-1:2001 Kap.30
G=matching IEC 60335-1:2001 clause 30

| Allgemeintoleranzen/UNTOLERANCED DIMENSIONS | | | PROJECTION |
|---|---|---|---|
| Für Längen und Radien FOR LENGTHS AND RADII. ± | Abmaße in mm für Nennmaßbereich in mm ALL DIMENSIONS ARE IN MILLIMETRES | | |
| | bis/UP TO 6 | über/OVER 6 bis/UP TO 30 | über/OVER 30 | Für Winkel FOR ANGLE |
| | 0.2 | 0.4 | | ± 2° |

| Ausg. ISSUE | Änderung REVISION | gez. DRAWN BY | Ausg. ISSUE | Änderung REVISION | gez. DRAWN BY |
|---|---|---|---|---|---|
| d | 54042 | 12.09.07 vor | i | | |
| c | 46930 | 03.04.06 vor | h | | |
| b | 25986 | 24.03.98 sig | g | | |
| a | 24994 | 15.05.97 sig | f | | |
| | | | e | 62436 | 02.03.09 vor |

Pause COPY | Blatt SHEET | Original DIN A4 | Maßstab SCALE 1:1

0 10 20 30 mm

gez./DRAWN BY 23.09.96 Hs
gepr./CHECKED BY Kiz

Ersatz für/REPLACEMENT OF

K | Zeichn./DRAWING NO. 1805.7112

Geräteschalter
appliance switch

MARQUARDT
Marquardt, D-78604 Rietheim-Weilheim


Diese Unterlage ist geistiges Eigentum der Marquardt. Schutzvermerk nach DIN 34 beachten. Copyright reserved.