VAC VACUUMSCHMELZE	**Specification / Datenblatt**	**Sach Nr.:**	**T60006-L2012- V217**

K-Nr.:		
26155	**Core design:** Ausführung **Toroidal core** Ringbandkern	Date : Datum 25.06.2015
	Application: Anwendung **GFCI / GN**	
Kunde:	Kd. Sach Nr.:	Seite 1 von 2

Drawing / *Maßbild:*
Not to scale / *ohne Maßstab*

dimension of the covered core in mm / *Maße des fixierten Kerns in mm*

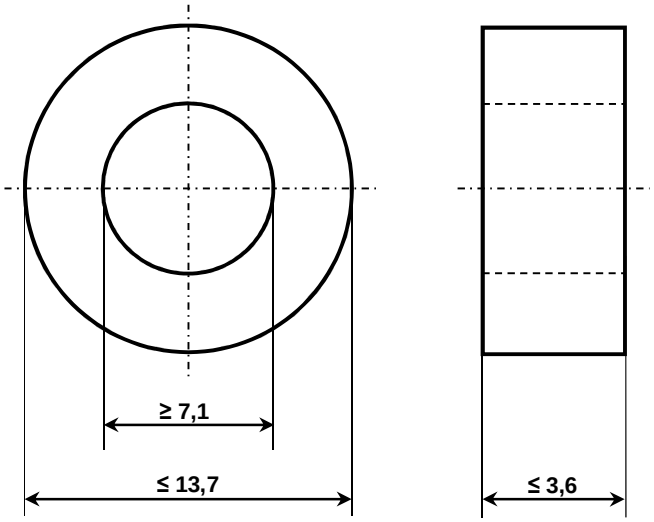

Core material / *Legierung:*
VITROPERM 500 F

Type of finish / *Fixierung:*
Fix 022
Plastic box and silicon rubber /
Kunststofftrog und Silikonkautschuk)

Nominal core dimensions / *Nennmaße:*
12,2 x 8,6 x 2,0 mm

Effective core parameters / Bezugswerte:

A_{Fe} = 0,029 cm²
l_{Fe} = 3,27 cm
m_{Fe} = 0,69 g

Nominal magnetical value /*magnetischer Nennwert:*
$A_{L\ (3kHz)}$ = 10,0 µH

Datum	Name	Index	Änderung
25.06.2015	Kle	01	Erstausgabe

Publisher	Editor	KB-PM	KB-OP KT		Date	released
KB-E IN	Kleespies	Glasneck	Günther		26.06.2015	Petzold

Weitergabe sowie Vervielfältigung dieser Unterlage, Verwertung und Mitteilung ihres Inhalts nicht gestattet, soweit nicht ausdrücklich zugestanden.
Zuwiderhandlungen verpflichten zu Schadenersatz. Alle Rechte für den Fall der Patenterteilung oder GM-Eintragung vorbehalten

Final Inspection / ***Endprüfung:*** (100% Prüfung, AQL...: IEC 410 / DIN ISO 2859)

1. Magnetical test (100%) / ***Magnetische Prüfung*** *(100%)*

1.1 Test of A_L-value in series mode according to A60092-Y3022-K009 /
Prüfung des A_L-Wertes im Reihenersatzschaltbild gemäß A60092-Y3022-K009
Inductance test without DC-magnetization / Induktivitätsprüfung ohne Gleichstromvormagnetisierung

Setting values / *Einstellwerte*: I_{eff} x N = 6,9 mA (corr. / *entspr.:* $\hat{H}$ = 3 mA/cm)
f = 3 kHz

Specified value / *Prüfwerte*: 7,0 µH ≤ A_L ≤ 17,1 µH (corr. / *entspr.:* 63500 ≤ μ'_3 ≤ 154214) (SC)

1.2 *Test of flux density amplitude with applied magnetic field strength according to A60092-Y3022-K003* /
Prüfung der Induktionsamplitude bei vorgegebener Feldstärke nach A60092-Y3022-K003

Setting values / *Einstellwerte*: I_{eff} x N = 23 mA (corr. / *entspr.:* $\hat{H}$ = 10 mA/cm)
f = 60 Hz

Specified value / *Prüfwerte*: 0,0565 mV/ Wdg. ≤ $|\overline{U}|$ ≤ 0,1371 mV/ Wdg.
(corr. / *entspr.:* $\hat{B}$ = 117 mT -30% + 70%, *resp.* µ = 92857 -30% +70%)

Remarks, / *Hinweise,*

- Part no. / *Materialnr..*: 97000722

Publisher	Editor	KB-PM	KB-OP KT		Date	released
KB-E IN	Kleespies	Glasneck	Günther		26.06.2015	Petzold

Weitergabe sowie Vervielfältigung dieser Unterlage, Verwertung und Mitteilung ihres Inhalts nicht gestattet, soweit nicht ausdrücklich zugestanden.
Zuwiderhandlungen verpflichten zu Schadenersatz. Alle Rechte für den Fall der Patenterteilung oder GM-Eintragung vorbehalten