©THIS DRAWING IS THE EXCLUSIVE PROPERTY OF MARQUARDT GMBH. WITHOUT THEIR CONSENT IT MAY NOT BE REPRODUCED OR GIVEN TO THIRD PARTIES.

VERTRAULICH CONFIDENTIAL

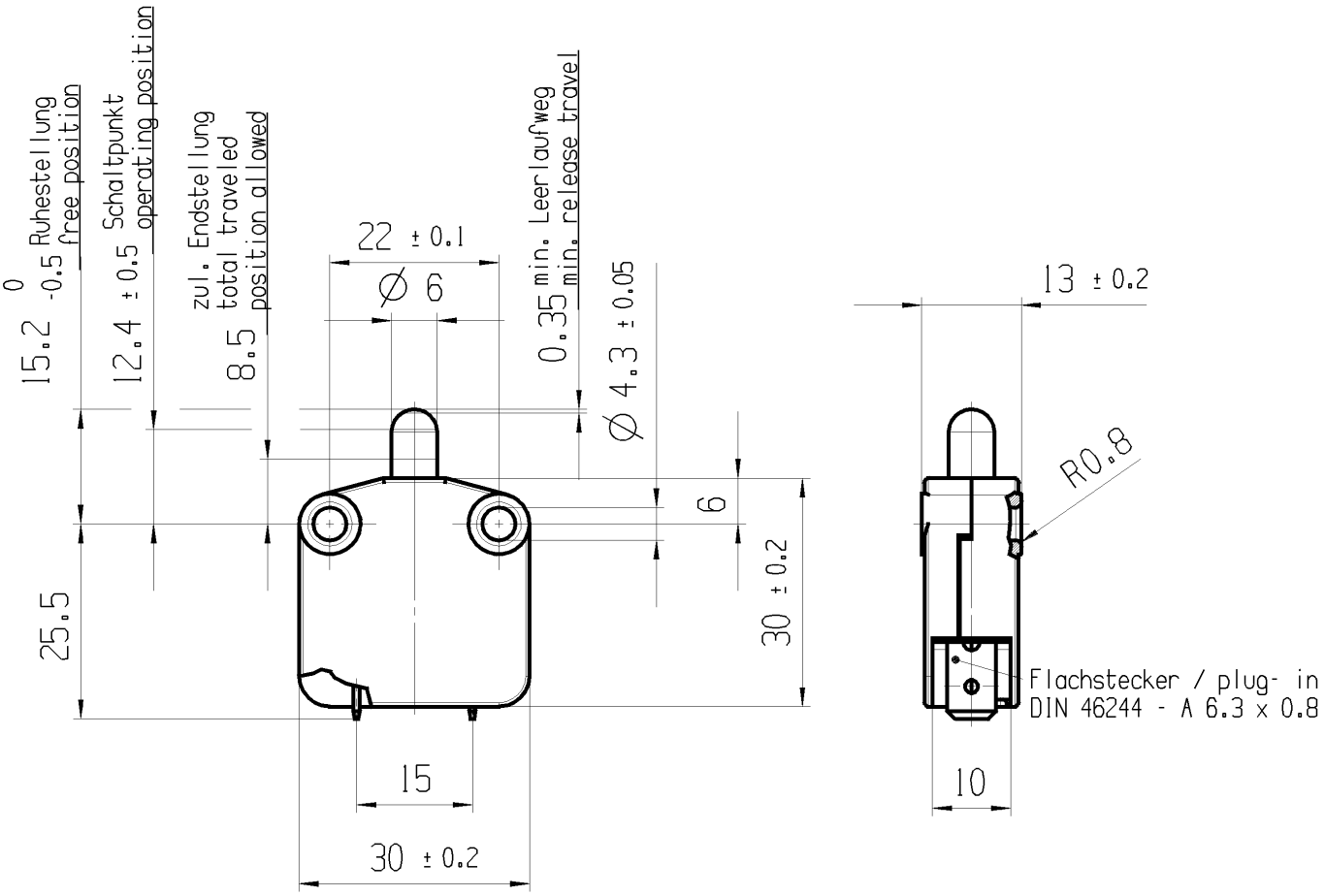

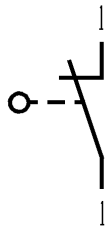

Aufschrift
Marking

MARQUARDT

1117.
16(6)/400 ~ T85

05

12A 125 - 250 V AC
1/6 HP 125 V AC
1/2 HP 250 V AC
R84

T.-Nr. 6577900

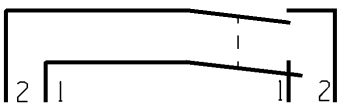

Auf Verpackung / on box : T.-Nr.6577900

Oeffner 1-polig
Schalt-Betaetigungskraft 3.5N± 0.5N
Differenzweg (Weg zwischen Schaltpunkt und Rueckschaltpunkt)max.2.6

SPNC
actuating force 3.5N± 0.5N
movement differential(movement between operating position and release position) max. 2.6

Rd ≤ 100 mΩ bei/at I > 1A

G=Konform nach IEC 60335-1:2001 Kap.30
G=matching IEC 60335-1:2001 clause 30

fuer Form und Lage FOR SHAPE AND LOC.		Allgemeintoleranzen UNTOLERANCED DIMENSIONS				Pause COPY	Blatt SHEET 01	TYP K
fuer Winkel FOR ANGLE ± 2°		PROJEKTION	Abmasse und Nennmassbereiche Angaben in mm ALL DIMENSIONS ARE IN MILLIMETRES	Laenge LENGTH	Radien RADII		Original Din A4	Massstab SCALE 1:1
				0-6	± 0.2			
				>6-15	± 0.4			
				>15-30	± 0.4			
				>30-70	±			
				>70-120	±			
				>120-200	±			

0 10 20 30mm

Ausg. ISSUE	Aenderung REVISION	gez. DRAWN BY	Ausg. ISSUE	Aenderung REVISION	gez. DRAWN BY
c	48695	10.08.06	HHE		
b	47541	30.05.06	BRC		
a	44287	04.08.05	BRC		
	42508	21.04.05	BRC		

CAD: NX V2.0
gez./DRAWN BY 04.08.05 BRC
gepr./CHECKED BY
Ersatz fuer/REPLACEMENT OF Zg.gl.Nr.v.20.04.05

Zeichn./DRAWING NO. 11170206 | Index c

GERAETESCHALTER
appliance switch

MARQUARDT

©Alle Rechte bei Marquardt GmbH, auch fuer den Fall von Schutzrechtsanmeldungen. Jede Verfuegungsbefugnis, wie Kopier- und Weitergaberecht, bei uns.