Fuer diese Unterlage behalten wir uns alle Rechte vor, auch fuer den Fall der Patenterteilung oder Gebrauchsmustereintragung. Sie darf ohne unsere vorherige schriftliche Zustimmung weder vervielfaeltigt noch sonstwie benutzt, noch Dritten zugaenglich gemacht werden.

Nur rot gestempelte oder auf Laufkarte gedruckte Dokumente unterliegen dem Aenderungsdienst und sind zur Fertigung freigegeben. Only red stamped or on jobcard printed documents are managed. These documents are approved for production.

All Rights reserved, including possible patents or trademarks. Documents shall not be provided to a third party or duplicated in any form without prior written permission.

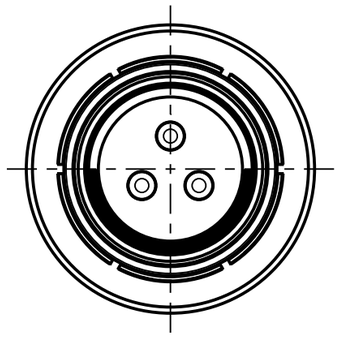

S20F1C-___

Anzugsdrehmoment: 0.6 Nm
torque value

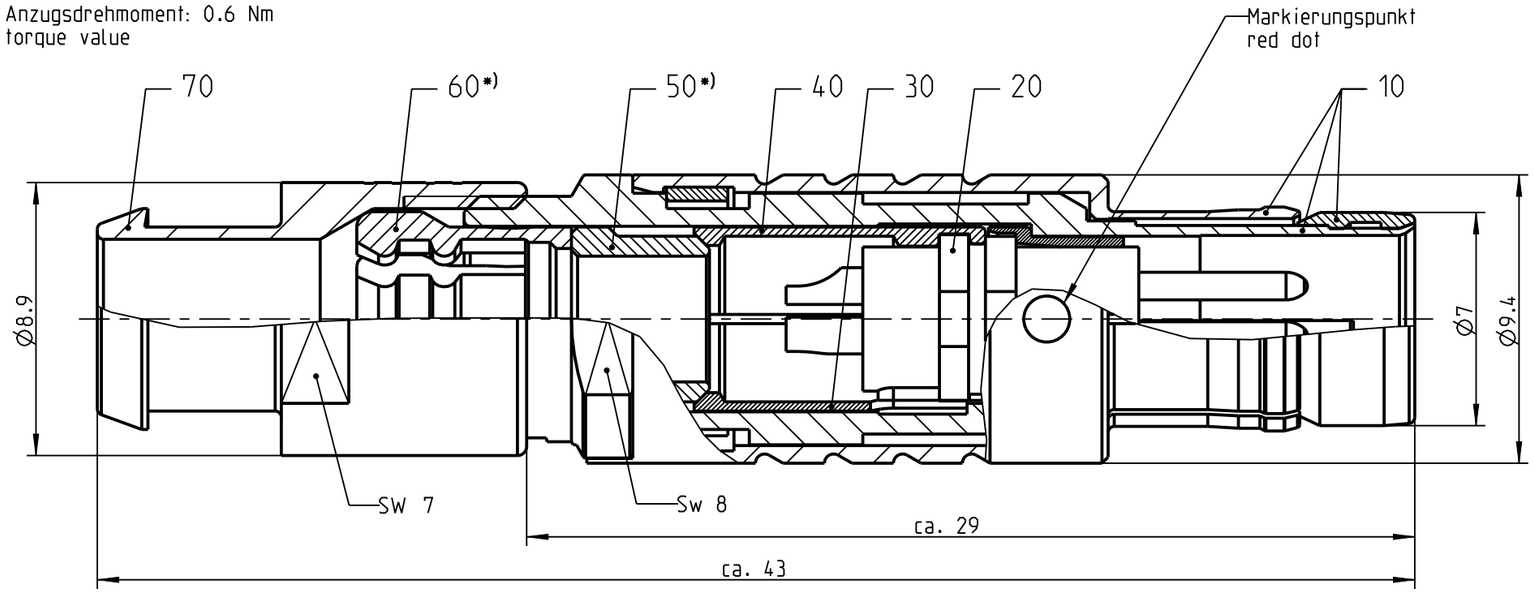

Nur Einsatz dargestellt
view only insert

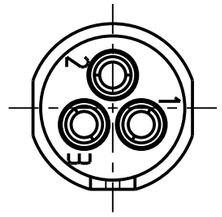

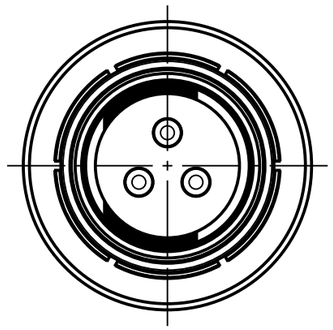

S20F2C-___

*) Darstellung nur Beispiel!
figure only for example!

empfohlene Abisolierlaenge
/recommended cable preparation

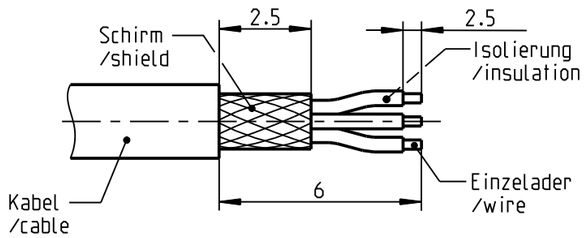

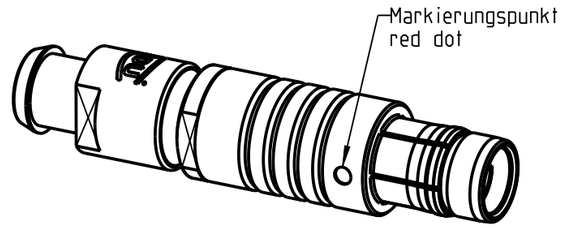

2:1

S20F_C-P03MJG0-500S	> 4.5 - 5.0 mm
S20F_C-P03MJG0-450S	> 4.0 - 4.5 mm
S20F_C-P03MJG0-400S	> 3.5 - 4.0 mm
S20F_C-P03MJG0-350S	> 3.0 - 3.5 mm
S20F_C-P03MJG0-300S	> 2.5 - 3.0 mm
S20F_C-P03MJG0-250S	> 2.0 - 2.5 mm
S20F_C-P03MJG0-200S	> 1.5 - 2.0 mm
Oxaion-ID	Kabel∅ cable∅

Technische Daten/Technical Data:

Werkstoffe/Materials:	
Gehaeuse/Housing:	Cu-Legierung /cu-alloy
Kontakte/Contacts:	Cu-Legierung /cu-alloy
Isolierkoerper/Insulation Body:	PEEK
Oberflaechen/Surfaces:	
Gehaeuse/Housing:	matt verchromt matt chrome-plated
Kontakte/Contacts:	gal. Au
Schutzart/Protection class: im gesteckten Zustand /plugged condition	IP 50

Kontakt∅/Contact∅:	∅0.9 mm
Anschluß/Termination:	0.38mm²
Loet/solder	AWG 22
Pruefspannung/Test Voltage:	1.2 kV AC (SAE AS 13441)
Strombelastung/Current Load:	
Einzelkontakte/single contacts:	7.5 A

Knickschutztuelle separat bestellen
order cable bend relief separately

Bei den hier dargestellten ODU-Steckverbindern handelt es sich nach DIN EN 61984:2009 um Steckverbinder ohne Schaltleistung (COC) !
/the pictured ODU-connectors are in relation to DIN EN 61984:2009 connectors without switching capacity (COC) !

Allgemeintoleranz/general tol.: DIN ISO 2768-mH Tolerierung / Tolerancing: DIN ISO 8015		ODU A PERFECT ALLIANCE.	Benennung/description: Stecker cpl.
Status/state:	Approved	Version: revision:	-
Erstellt/prepared	27.09.2018	tschroedl	CAD-Nr.: design-ID: 00148679
Geaendert/revised	27.09.2018	tschroedl	Teile-ID: part-ID:
Freigabe/released	02.10.2018	rtrager	Oxaion-Nr.: S20F_C-P03MJG0-__0S
ODU-MUEHLDORF	Datum/date	Name/name	Ursprung/origin.:

Werkstoff: material: see BOM
Maßstab: scale: 5:1
Format: size: A3
Einheit: dim.: mm
Bl.: sheet: 1

CAD: Creo Parametric