© THIS DRAWING IS THE EXCLUSIVE PROPERTY OF MARQUARDT. WITHOUT THEIR CONSENT IT MAY NOT BE REPRODUCED OR GIVEN TO THIRD PARTIES.

CONFIDENTIAL

VERTRAULICH

© Alle Rechte bei Marquardt, auch für den Fall von Schutzrechtsanmeldungen. Jede Verfügungsbefugnis, wie Kopier- und Weitergaberecht, bei uns.

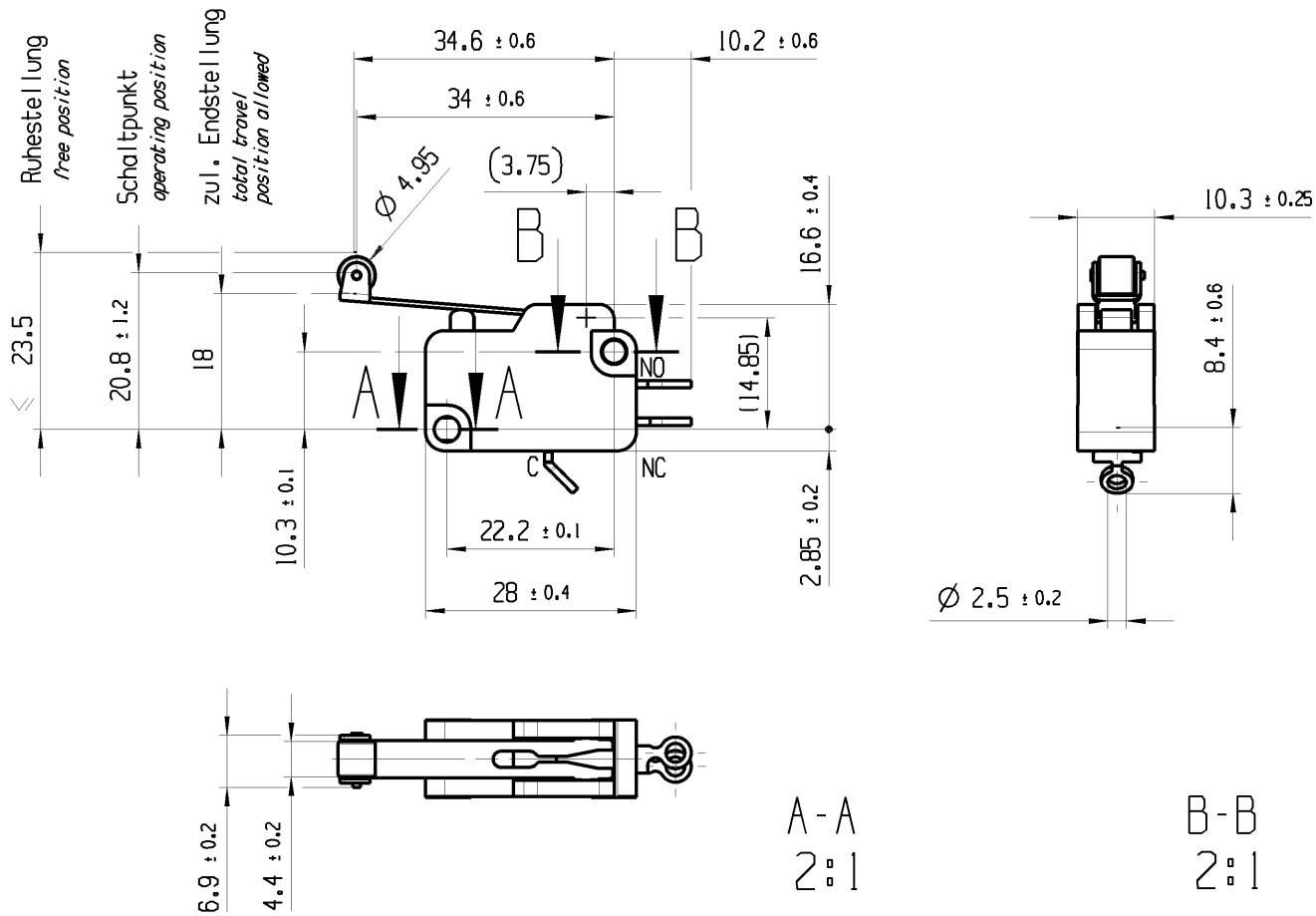

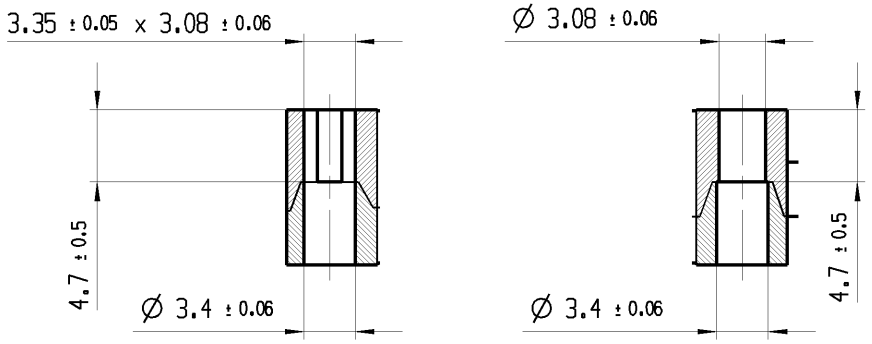

Aufschrift
marking

1006 T100
10(4) /400 ~ 10E3
6(2.5)/400 ~ 50E3 05

10A 125V AC 1/4HP
10A 250V AC 1/4HP
R44

Herstellort / -jahr / -woche
date code of manufacture: place / year / week

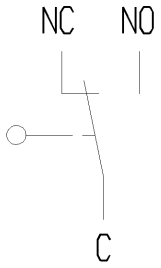

Wechsler 1-polig
single pole changeover

Schalt-Betaetigungskraft 0.7 bis 1.25 N
actuating force 0.7 up to 1.25 N

Differenzweg ≤ 0.9 mm
movement differential

a	85449	15.10.13	BRC		
	33107	15.01.02	VOR		
Ausg. ISSUE	Aenderung REVISION	gez. DRAWN BY	Ausg. ISSUE	Aenderung REVISION	gez. DRAWN BY

Fuer Form und Lage FOR SHAPE AND LOC.

Fuer Winkel FOR ANGLE ± 2°

Allgemeintoleranzen
UNTOLERANCED DIMENSIONS

PROJEKTION

Abmasse und Nennmassbereiche Angaben in mm
ALL DIMENSIONS ARE IN MILLIMETRES

Laenge LENGTH	Radien RADII
0-6 ± 0.1	± 0.2
>6-15 ± 0.15	± 0.3
>15-30 ± 0.2	± 0.5
>30-70 ± 0.3	± 10%
>70-120 ± 0.4	
>120 ± 0.8	

Pause COPY

Blatt SHEET 01

Original Din A4

Massstab SCALE 1:1

0 10 20 30mm

CAD: NX V6.0

gez./DRAWN BY 22.03.13 BCY
gepr./CHECKED BY

Ersatz fuer/REPLACEMENT OF Zg.gl.Nr.v.15.01.2002

TYP	Zeichn./DRAWING NO.	Index
K	10061011	a

Schnappschalter

Snap action switch

MARQUARDT

10061011-01-1-0-K-999 RELEASED/FREIGEGEBEN 2013/Dec/18