VACUUMSCHMELZE	**DATENBLATT / Specification**	**Sach Nr.: T60403-K4031-X008** Item no.:

K-Nr.: 23635 K-no	PLC-Übertrager / PLC-Transformer /	Datum : 24.09.2007 Date
Kunde : Typenelement / Standard type Customer	Kd Sach Nr. : Customers part no.	Seite : 1 von 3 Page of

Maßbild (mm): Freimaßtoleranz DIN ISO 2768-c
Mechanical outline General tolerances

Anschlüsse :
Connections

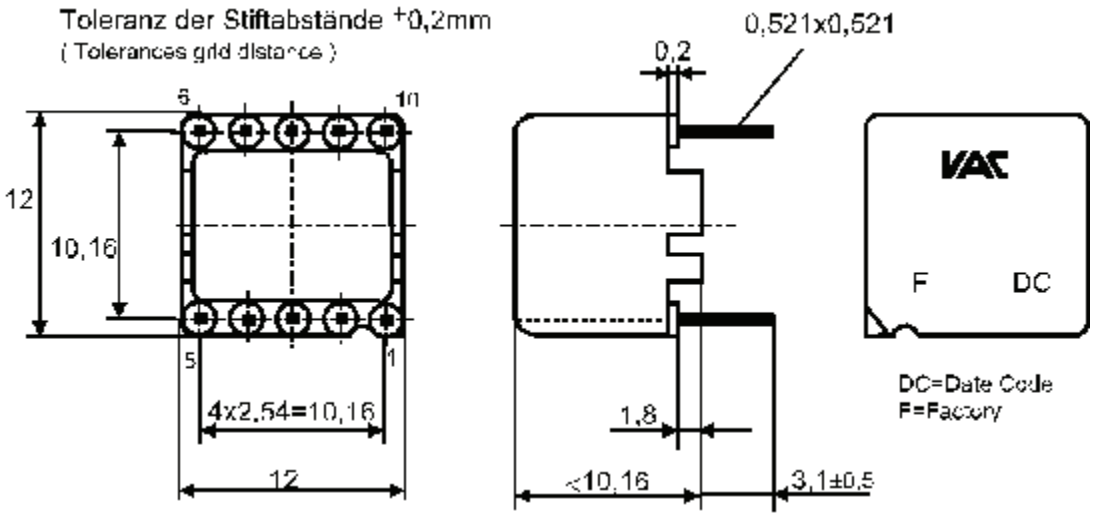

Beschriftung:
marking

VAC
4031X008
F DC

Anschlußschema : links: IC-Seite rechts: Leitungs-Seite
Schematic diagram left: IC side right: line side

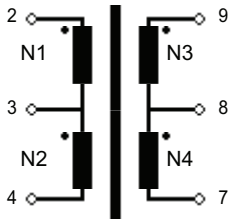

ü = 1 : 1 : 1 : 1

Datum	Name	Index	Änderung
24.09.2007	Bs.	81	Inspection 3) changed (write error). Operational data L-value and operating/storage temperature inserted. Insignificant
17.12.2004	Gr.	81	Type test added 5kV.

Hrsg. : KB-FB-FT Editor engin	Bearbeiter: Gr.		KB-PM B: Sch.		freig. : Heu.

Weitergabe sowie Vervielfältigung dieser Unterlage, Verwertung und Mitteilung ihres Inhaltes nicht gestattet, soweit nicht ausdrücklich zugestanden. Zuwiderhandlungen verpflichten zu Schadenersatz. Alle Rechte für den Fall der Patenterteilung oder GM-Eintragung vorbehalten.

Copying this document , disclosing it to third parties or using the contents there for any purposes without express written authorization by use illegally forbidden.
Any offenders are liable to pay all relevant damages.

Betriebsdaten/Charakteristische Daten (Richtwerte) : vorläufig /preliminary

Operational data/Characteristic data (nominal values)

L_{3+4} ≥ 40 µH, f = 1 MHz

Betriebstemperatur/operating temperature: -40°C ... +85°C

Lagertemperatur/storage temperature: -40°C ... +85°C

Weitergabe sowie Vervielfältigung dieser Unterlage, Verwertung und Mitteilung ihres Inhaltes nicht gestattet, soweit nicht ausdrücklich zugestanden. Zuwiderhandlungen verpflichten zu Schadenersatz. Alle Rechte für den Fall der Patenterteilung oder GM-Eintragung vorbehalten.

Copying this document , disclosing it to third parties or using the contents there for any purposes without express written authorization by use illegally forbidden.
Any offenders are liable to pay all relevant damages.

Messungen nach Temperaturangleich der Prüflinge an Raumtemperatur
Measurements after temperature balance of the test samples at room temperature

1) (V) M3014: $U_{P,eff}$ = 3.00 kV, 2 s ,
N1+N2 gegen / to N3+N4

2) (V) M3011/6: Polarität, Übersetzungsverhältnis : Toleranz ± 2%
Polarity, Turns ratio : Tolerance

3) (AQL 0,25) M3011/1: L_{3+4} ≥ 700.00 µH *
f = 10.00 kHz , $U_{AC,eff}$ = 100.00 mV

4) (AQL 1/S4) M3029 Lötbarkeitstest
Soldering test

Typprüfung :
type test

1) Hochspannungsprüfung in Anlehnung an M3014
HV-test according to M3014
$U_{P,eff}$ = 5.00 kV, 2 s , N1+N2 gegen / to N3+N4

Weitere Vorschriften:
Applicable documents:

Gehäusewerkstoff,
Gießharz, Draht UL-gelistet

Housing material,
Casting resin, wire UL-listed

Konstruiert, gefertigt, geprüft nach EN 60950
(VDE 0805, UL1950) und erfüllt die Vorschriften.
Parameter:
Verstärkte Isolierung : N1 - N2
Betriebsspannung Ueff = 250 V
Überspannungskategorie : 2
Verschmutzungsgrad 2
Isolierstoffklasse 2

Constructed, manufactured and tested in accordance with
EN 60950 (VDE 0805, UL1950) and agrees with the standards.
Parameters:
Reinforced insulation : N1 - N2
Working voltage Urms = 250 V
Insulation category: 2
Pollution degree 2
Insulation material group 2

Weitergabe sowie Vervielfältigung dieser Unterlage, Verwertung und Mitteilung ihres Inhaltes nicht gestattet, soweit nicht ausdrücklich zugestanden. Zuwiderhandlungen verpflichten zu Schadenersatz. Alle Rechte für den Fall der Patenterteilung oder GM-Eintragung vorbehalten.

Copying this document , disclosing it to third parties or using the contents there for any purposes without express written authorization by use illegally forbidden.
Any offenders are liable to pay all relevant damages.