NICHT VERMASSTE KANTEN SIND NICHT MAßSTÄBLICH

ÄNDERUNGEN DIE DEM TECHNISCHEN FORTSCHRITT DIENEN, BEHALTEN WIR UNS VOR

VERTRAULICH
UNVERÖFFENTLICHTE ZEICHNUNG. ALLE RECHTE VORBEHALTEN. VERVIELFÄLTIGUNG UND WEITERGABE NUR MIT GENEHMIGUNG DURCH AMP DEUTSCHLAND GMBH

ZEICHNUNG GESCHÜTZT DURCH © COPYRIGHT 1992 AMP DEUTSCHLAND GMBH ALLE RECHTE VORBEHALTEN

REV.	ÄNDERUNG	DATUM	NAME
1	Rastarm geändert, Rippe entfällt, Schutzleiste verkürzt 13.6 war 14.4, 21.6 war 22.8, Karosseriedurchbruch hinzu	28.04.92	Kiziltug
2	Zeichnung überarbeitet	11.05.92	Kiziltug
3	maßlich ergänzt, Öffnung Schutzkappe vergrößert, BMW-Nr. hinzu	24.06.92	Kiziltug
4	Darstellerisch überarbeitet,(15x),22.8[0.3] war 21.6[0.4] 25 war 23.7,SPC Mass entf.,Mass 24.3[0.4],11.8[0.2] hinzu Bemerk.Überarbeitet(4x),Kontrm. hinzu(5x),47.5[0.2] hinzu	15.2.93	C.BEU
5	Darstellungen geändert und überarbeitet	24.3.93	C.BEU
D	Nachstrichzahl -2(2.PILOTWZG.) war -1 2.Kontaktsicherung geändert,Bemerkung 6 berichtigt Dichtung neu,SPC entfällt	20.1.94	C.BEU
D1	INACTIVE	12.09.94	C.BEU

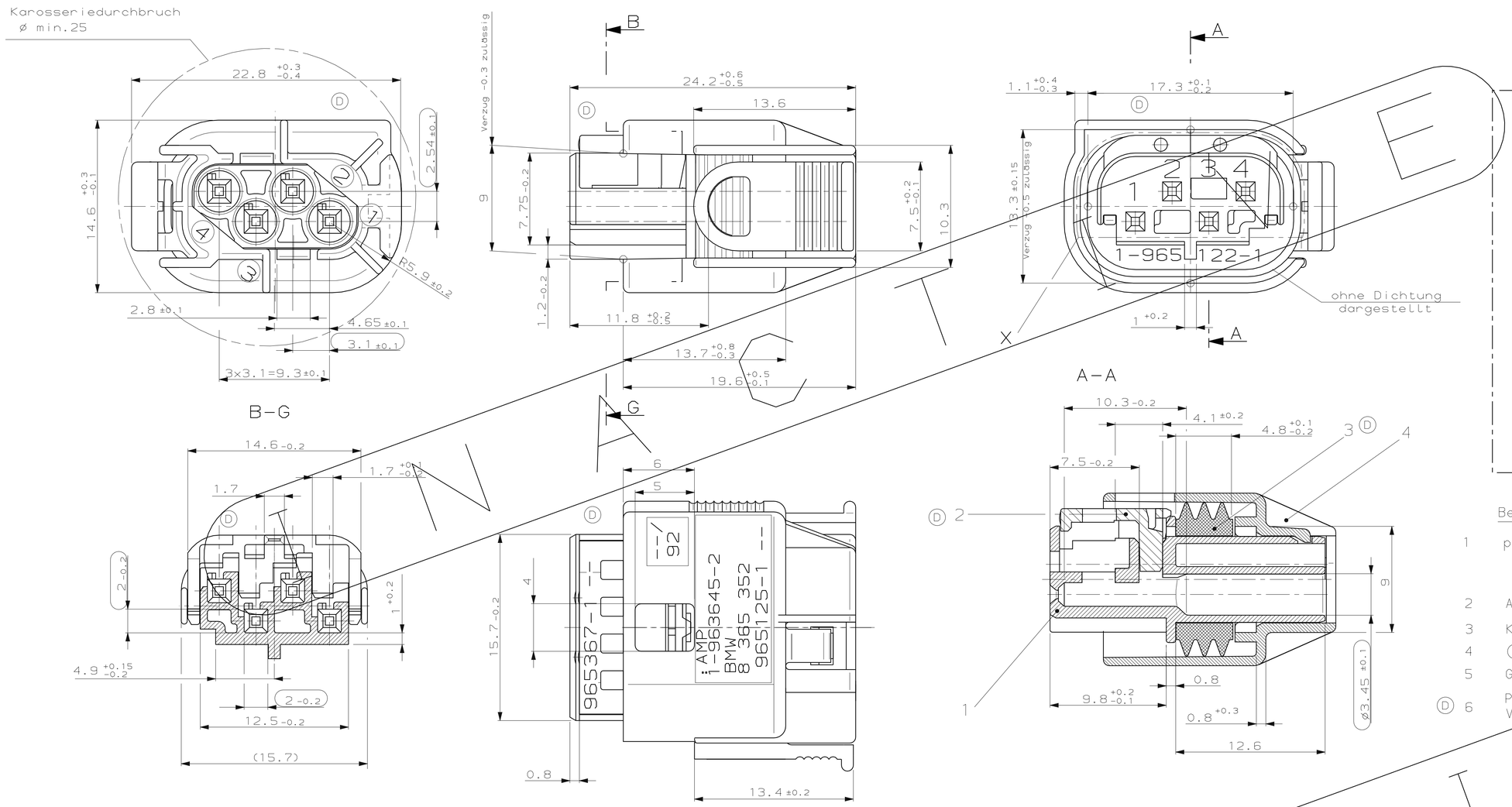

Bemerkungen:

1 passend zu: Kragenanschluß 114-18063-14
BMW Tab.Nr.8 365 339
Stiftgehäuse 963663
BMW Tab.Nr.8 365 891

2 Alle Kammern bis DGB 0.75mm²

3 Kodierung A gezeichnet

4 ⬭ Kontrollmaße

5 Gewicht:3.1 ±0.3g

(D) 6 Produktspezifikation:108-18272-1
Verarbeitungsspezifikation:114-18061

Lieferzustand

2. Kontaktsicherung in Vorraststellung

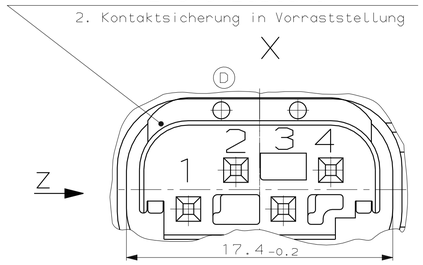

2. Kontaktsicherung in Vorraststellung

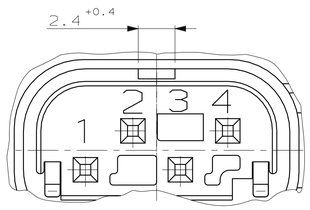

2. Kontaktsicherung in Endraststellung

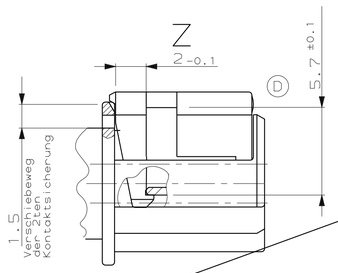

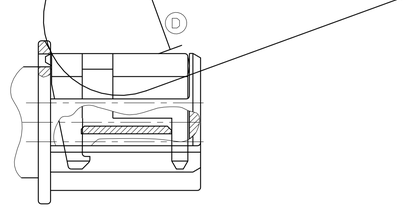

BMW-Nr. Tab.: 8 365 350	BESTELL-NR.	KOD.	POS.	STÜCK	BENENNUNG EINZELTEIL	WERKSTOFF	FARBE RAL-Nr.
8 365 356	9-963645-2	Z	4	1	Schutzkappe	PBT, (CRASTIN S600)	wasserblau
			3	1	Dichtung	LIQUID SILICON RUBBER MVQ 30	natur
			2	1	2.Kontaktsicherung	PBT-GF15 (CRASTIN SK602)	natur
			1	1	Buchsengehäuse	PBT-GF15 (CRASTIN SK602)	wasserblau
-	6-963645-2	F	4	1	Schutzkappe	PBT, (CRASTIN S600)	braun
			3	1	Dichtung	LIQUID SILICON RUBBER MVQ 30	natur
			2	1	2.Kontaktsicherung	PBT-GF15 (CRASTIN SK602)	natur
			1	1	Buchsengehäuse	PBT-GF15 (CRASTIN SK602)	braun
-	5-963645-2	E	4	1	Schutzkappe	PBT, (CRASTIN S600)	grün
			3	1	Dichtung	LIQUID SILICON RUBBER MVQ 30	natur
			2	1	2.Kontaktsicherung	PBT-GF15 (CRASTIN SK602)	natur
			1	1	Buchsengehäuse	PBT-GF15 (CRASTIN SK602)	grün
-	4-963645-2	D	4	1	Schutzkappe	PBT, (CRASTIN S600)	gelb
			3	1	Dichtung	LIQUID SILICON RUBBER MVQ 30	natur
			2	1	2.Kontaktsicherung	PBT-GF15 (CRASTIN SK602)	natur
			1	1	Buchsengehäuse	PBT-GF15 (CRASTIN SK602)	gelb
-	3-963645-2	C	4	1	Schutzkappe	PBT, (CRASTIN S600)	blau
			3	1	Dichtung	LIQUID SILICON RUBBER MVQ 30	natur
			2	1	2.Kontaktsicherung	PBT-GF15 (CRASTIN SK602)	natur
			1	1	Buchsengehäuse	PBT-GF15 (CRASTIN SK602)	blau
8 365 354	2-963645-2	B	4	1	Schutzkappe	PBT, (CRASTIN S600)	natur
			3	1	Dichtung	LIQUID SILICON RUBBER MVQ 30	natur
			2	1	2.Kontaktsicherung	PBT-GF15 (CRASTIN SK602)	natur
			1	1	Buchsengehäuse	PBT-GF15 (CRASTIN SK602)	natur
8 365 352	1-963645-2	A	4	1	Schutzkappe	PBT, (CRASTIN S600)	schwarz
			3	1	Dichtung	LIQUID SILICON RUBBER MVQ 30	natur
			2	1	2.Kontaktsicherung	PBT-GF15 (CRASTIN SK602)	natur
			1	1	Buchsengehäuse	PBT-GF15 (CRASTIN SK602)	schwarz

1 : 1

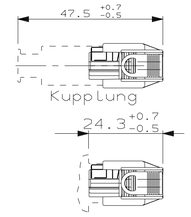

NUR FÜR BMW

ZEICHNUNG GÜLTIG AB ....-....

AMP — AMP DEUTSCHLAND G.m.b.H. Langen b.Ffm.,West Germany

BENENNUNG: Micro Quadlok System
BUCHSENGEHÄUSE, EINZELDICHTUNGS-SYSTEM, 4-polig

K

NICHT TOLERIERTE MASSE	FORMAT	ZEICHNUNGS-NR.
DIN 16901-140 ± 2°	A1	963645

MASSTAB 5:1 (2:1) | BLATT 1 VON 1 | REV. D1

GEZ. KIZILTUG 11.04.92 | GEPR. TEKIN 13.04.92

CAD-ORIGINAL ZEICHNUNG NICHT ÄNDERN

WAR NR. 92-52051-18 | PASSEND ZU 963 663 114-18063-0.4 | VERWENDET FÜR - | NUMMER 963 645

B AI DIST -

AMP-EN-556 REV 10-90

20 JAN 1994 14:26:40 CBS200 <601U53>DEPTS200<CBS200>EDMMOD s_963645_1.c