THIS DRAWING IS UNPUBLISHED
VERTRAULICH UNVERÖFFENTLICHT ZEICHNUNG
© COPYRIGHT 2004

RELEASED FOR PUBLICATION JUL 2004
FREI FÜER VEROEFFENTLICHUNG
ALL RIGHTS RESERVED.
ALLE RECHTE VORBEHALTEN.

MATED WITH:
PASSEND ZU:
1718491

A1 -
PROJEKT NR.:
EGATN02151

REVISIONS
ÄENDERUNGEN

P	LTR	DESCRIPTION BESCHREIBUNG	DATE	DWN	APVD
	C	LEVER REWORKED	11MAY2005	FE	CE
	C1	TYCO ELECTRONICS SYMBOL CHNAGED PCN E-10-003833	22FEB2010	NP	CE
	D	CHAMFER DELETED SEE PCN E-11-003942	01MAR2011	NP	CE
	D1	DRAWING CLARIFICATION SEE PCN E-18-001698	02FEB2018	NP	FE

CARRIER IN PRE LOCKED POSITION
Träger in Vorraststellung

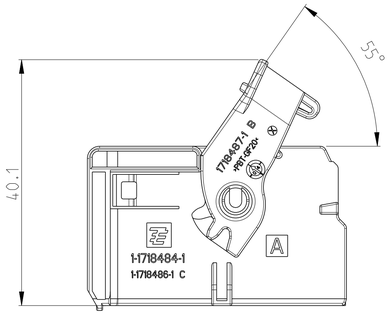

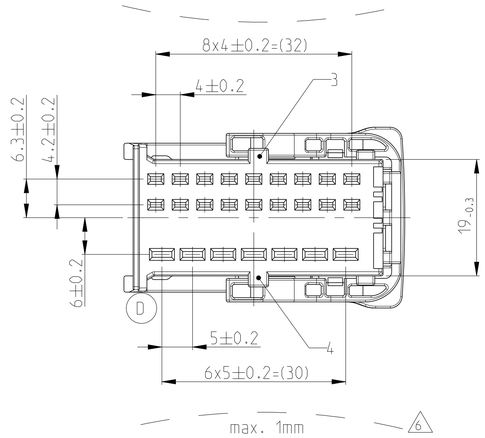

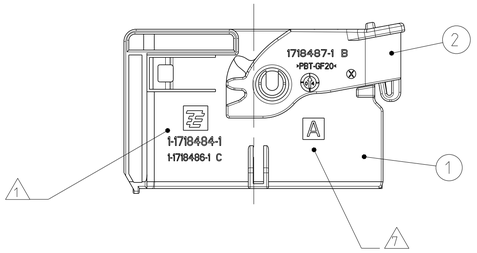

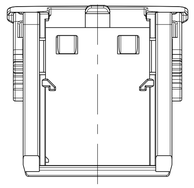

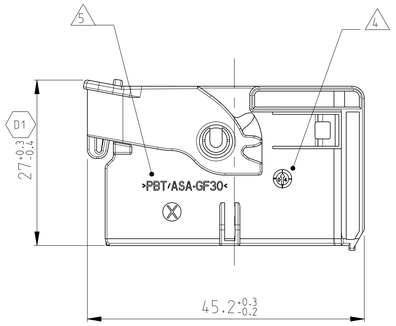

FURTHER CODING
weitere Kodierung

CODING B
Kodierung

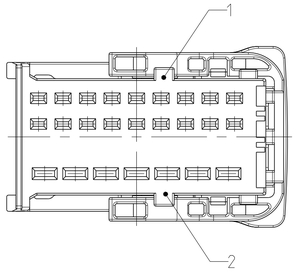

CODING C
Kodierung

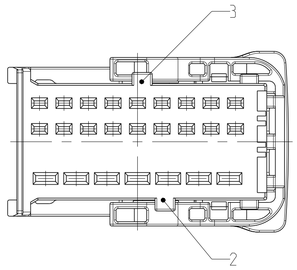

CODING D
Kodierung

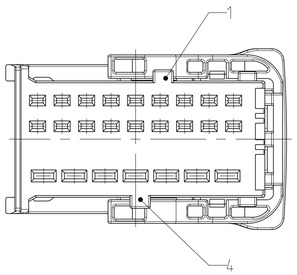

CARRIER WITH RECEPTACLE INSERTS ASSEMBLY SEQUENCE
Träger mit Buchseneinsätze
Montage Reigenfolge

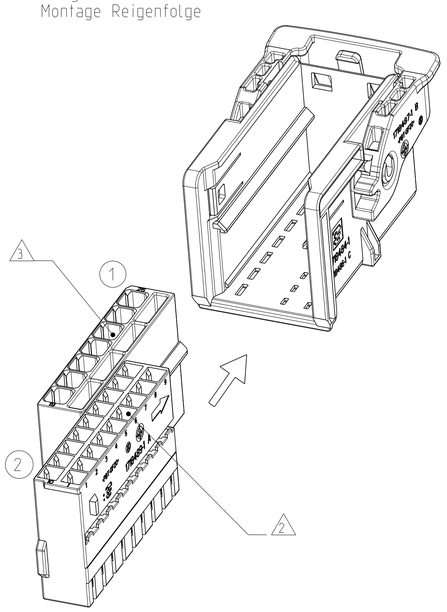

NOTES
Bemerkungen

1. TYCO ELECTRONICS (TE) LOGO AND TE NUMBER
Tyco Electronics (TE) Logo und TE Nummer

2. FITS TO TE RECEPTACLE INSERT AMP MCP 1.5K 18 POSITION. 1718489-1
Passend zu TE Buchseneinsatz AMP MCP 1.5K 18 polig. 1718489-1

3. FITS TO TE RECEPTACLE INSERT AMP MCP 2.8 7 POSITION. 1718488-1
Passend zu TE Buchseneinsatz AMP MCP 2.8 7 polig. 1718488-1

4. PRODUCTION DATE
Produktionsdatum

5. MATERIAL IDENTIFICATION ACC TO VDA 260
Werkstoffkennzeichnung nach VDA 260

6. WARPAGE TO . . . PERMITTED
Verzug zulässig bis . . .

7. CODING MARKING
Kodierungskennzeichnung

8. BULK PACKAGING IN CORRUGATED BOX
Schüttgut im Versandkarton

9. FITS TO TE COUNTERPART 1.5/2.8 MM TAB HOUSING. 18•7POS
1718491
Passend zu TE Gegenstecker 1.5/2.8 mm Flachsteckergeh.. 18•7pol.
1718491

10. MALFUNCTION CAUSED BY LACQUER IS NOT COVERED BY TE WARRANTY
Funktionsbeeinträchtigung durch Lackieren liegt nicht im Einfluss und Gewährleistungsumfang von TE

CODING A AS SHOWN
Kodierung A wie gezeigt

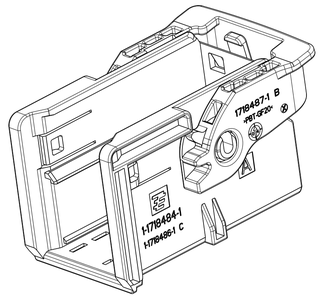

DELIVERY CONDITIONS:
Lieferzustand:

LEVER IN LOCKED POSITION
Hebel in Verriegelungsstellung

CODE Kodierung	TE ORDER-NO. TE Bestell-Nr.	REV.	QTY Anzahl	MAT.	COLOUR Farbe	DESCRIPTION Beschreibung	REV.	ITEM
D	1-1718484-4	D	1	PBT-GF20	YELLOW gelb	LEVER Hebel	B	2
			1	PBT/ASA-GF30	YELLOW GREEN gelbgruen	CARRIER CODE D Träger Kodierung D	C	1
C	1-1718484-3	D	1	PBT-GF20	YELLOW gelb	LEVER Hebel	B	2
			1	PBT/ASA-GF30	LIGHT BLUE Lichtblau	CARRIER CODE C Träger Kodierung C	C	1
B	1-1718484-2	D	1	PBT-GF20	YELLOW gelb	LEVER Hebel	B	2
			1	PBT/ASA-GF30	DUSTY GREY staubgrau	CARRIER CODE B Träger Kodierung B	C	1
A	1-1718484-1	D	1	PBT-GF20	YELLOW gelb	LEVER Hebel	B	2
			1	PBT/ASA-GF30	BLACK schwarz	CARRIER CODE A Träger Kodierung A	C	1

THIS DRAWING IS A CONTROLLED DOCUMENT.
DIESES ZEICHNUNGSDOKUMENT WIRD DURCH AMP INCORPORATED KONTROLLIERT.
ÄNDERUNGEN, DIE DEM TECHNISCHEN FORTSCHRITT DIENEN, UND DURCHSCHLÄG. DEN ZWECK EFFEKTUIEREN ÄNDERUNGSSTAND EINFORDERN DÜRFEN SIE AUF ANFRAGE.

DIMENSIONS: MASSEINHEITEN: mm
TOLERANCES UNLESS OTHERWISE SPECIFIED: ACC. TO ISO 8015 ACC. TO DIN 16901-140
1 PLC ±-
2 PLC ±-
3 PLC ±-
4 PLC ±-
ANGLES/WINKEL ±2°
FINISH/OBERFLÄCHE/FARBE
MATERIAL SEE TABLE siehe Tabelle
SEE TABLE siehe Tabelle

DWN F. Eltrop 22JUL2004
CHK Ch. Eberwein 23JUL2004
APVD Ch. Eberwein 22FEB2010
PRODUCT SPEC PRODUKTSPEZ. 108-18957
APPLICATION SPEC VERARBEITUNGSSPEZ. 114-18663
WEIGHT GEWICHT 8.6 g

TE Connectivity

NAME
CARRIER FOR AMP MCP1.5K/2.8 RECEPTACLE INSERTS, 18•7POS
Traeger fuer AMP MCP1.5K/2.8 Buchseneinsaetze, 18•7pol.

SIZE A1 | CAGE CODE 00779 | DRAWING NO. ZEICHNUNGS-NR. C-1718484 | RESTRICTED TO NUR FÜER

CUSTOMER DRAWING /KUNDENZEICHNUNG | SCALE MASSSTAB 2:1 | SHEET BLATT 1 OF VON 1 | REV. D1