VAC VACUUMSCHMELZE	**Spezifikation für weichmagnetische Kerne** *Specification for Soft Magnetic Cores*	**S-No.:** T60**006-**E4012- **W547-**05-
PK:	Kunde/*Customer:*	Datum: 41/01 Seite: 1 von 2

Rev.

Ausführung / *Core design*:
Ringbandkern / *Toroidal core:*

Nennmaße / *Nominal Dimensions:*
12x8x4,5 mm

Legierung / *Core Material:*
VITROVAC 6025 Z

Fixierung / *Type of Finish*:
Fix 022/D
(Kunststofftrog und Silikonkautschuk / *Plastic box and silicon rubber*)

Bezugswerte / *Rated Dimensions:*

A_{Fe} = 0,07 cm²

l_{Fe} = 3,14 cm

m_{Fe} = 1,7 g

Maßbild / *Drawing:*
ohne Maßstab / *without scale*
Maße in mm / *Dimensions in mm*

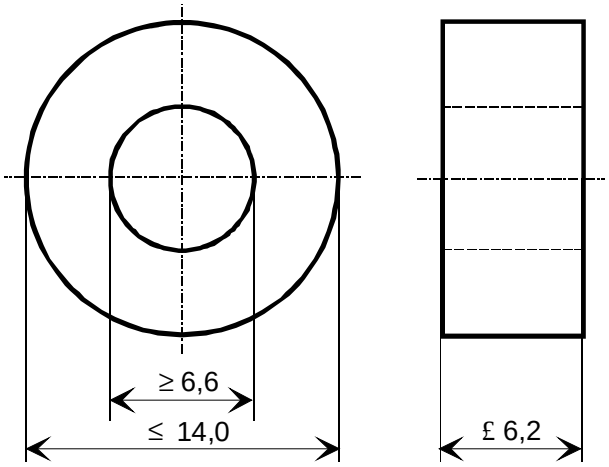

Kerneigenschaften bei Raumtemperatur / ***Core properties** at room temperature* -05-
Magn. Flußhub / magnetic flux: 7,35 µVs ≤ Φ_{SS} ≤ 9,36 µVs

Endprüfung / *Final Inspection:* (100% Prüfung, AQL...: IEC 410 / DIN ISO 2859)

1. Magnetische Prüfung (AQL 0,65) / ***Magnetical Test** (AQL 0,65)*

Prüfung nach Magnetqualität XCZ 500
Measurement according to Magnetic Specification XCZ 500

Die Prüfung erfolgt bei Raumtemperatur /
Measurement at room temperature

1.1 Verlustprüfung / *Measurement of core losses*

Einstellwerte / *Setting values*:

$\hat{B}$ = 0,4 T (entspr. / *corresp.* U_2 = 0,6 V/Wdg.)

f = 50 kHz

Prüfwert / *Specified value*

p_{Fe} ≤ 65 W/kg (entspr. / *corresp.* P_{Fe} ≤ 0,11 W)

Herausgeber	Bearbeiter	KB-PM K	KB-E		Datum	freigegeben
KB-FK FT	Till	Reichert	Petzold		17.10.01	Wolf

Weitergabe sowie Vervielfältigung dieser Unterlage, Verwertung und Mitteilung ihres Inhaltes nicht gestattet, soweit nicht ausdrücklich zugestanden. Zuwiderhandlungen verpflichten zu Schadenersatz. Alle Rechte für den Fall der Patenterteilung oder GM-Eintragung vorbehalten.
DJPW5 8/93

1.2 Messung des Remanenzhubes von der Remanenz in die Sättigung mit unipolaren Rechteckspannungsimpulsen bei Vorgabe der Feldstärkeamplitude. /
Measurement of flux density swing from residual flux density into saturation with unipolar rectangular voltage pulses, constant field strength amplitude.

Einstellwerte / *Setting values*:

t_d = 20 µs,
f_P = 1 kHz
$\hat{H}$ = 2 A/cm (entspr. / *corresp.* $\hat{I}$ = 6,3 A)

Prüfwert / *Specified value*

$\Delta B_{RS} \leq 75$ mT (entspr. / *corresp.* $\Delta\Phi_{RS} \leq 0{,}5$ µVs)

Bau-Nr. / *Part-No.:* 96725683

Weitergabe sowie Vervielfältigung dieser Unterlage, Verwertung und Mitteilung ihres Inhaltes nicht gestattet, soweit nicht ausdrücklich zugestanden. Zuwiderhandlungen verpflichten zu Schadenersatz. Alle Rechte für den Fall der Patenterteilung oder GM-Eintragung vorbehalten.
DJPW5 8/93