NUMMER	VERWENDET FÜR	WAR NR.
962175	963110 962362	88-52055-39

ÄNDERUNGEN DIE DEM TECHNISCHEN FORTSCHRITT DIENEN, BEHALTEN WIR UNS VOR

VERTRAULICH
UNVERÖFFENTLICHTE ZEICHNUNG. ALLE RECHTE VORBEHALTEN. VERVIELFÄLTIGUNG UND WEITERGABE NUR MIT GENEHMIGUNG DURCH AMP DEUTSCHLAND GMBH

CAD-ORIGINAL
ZEICHNUNG NICHT ÄNDERN

ZEICHNUNG GESCHÜTZT DURCH
©COPYRIGHT 1989
AMP DEUTSCHLAND GMBH
ALLE RECHTE VORBEHALTEN

REV.	ÄNDERUNG	DATUM	NAME
1	Griff geändert	6.02.89	R.HOFER
2	Div. Änderungen	21.02.89	R.HOFER
3	Zeichng. überarbeitet	04.09.89	R.HOFER
4	Material geändert	20.3.90	J.LÖWER
5	eine Rastnase entfällt	28.6.90	J.LÖWER
6	Vordere Rastpunkte entfallen	05.12.91	H.Schmitt
7	Teil-Nr. für 4-fach Werkzeug hinzu,Bemerkungen ergänzt,...	16.02.93	H .Schmitt

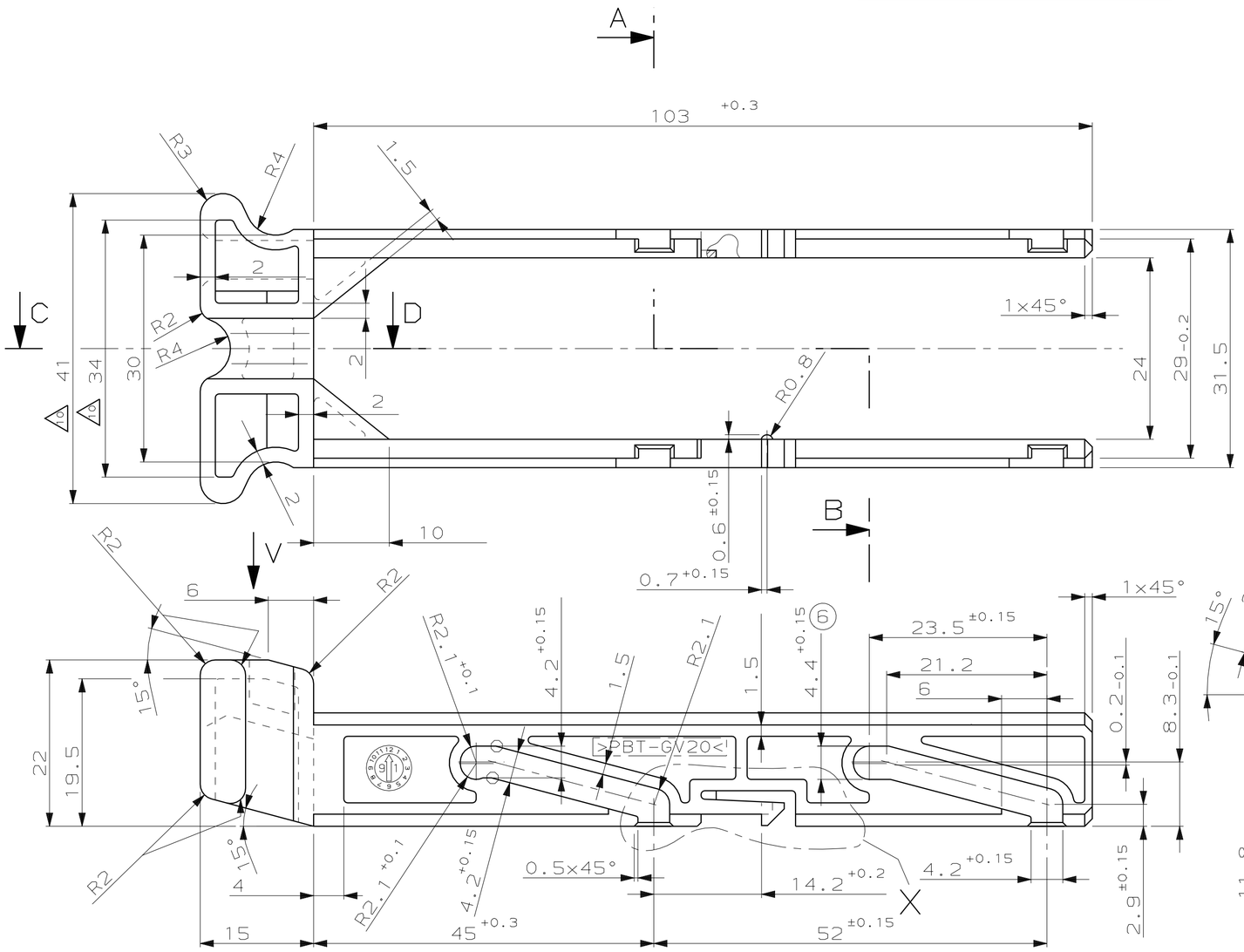

Ansicht "V"
VIEW "V"

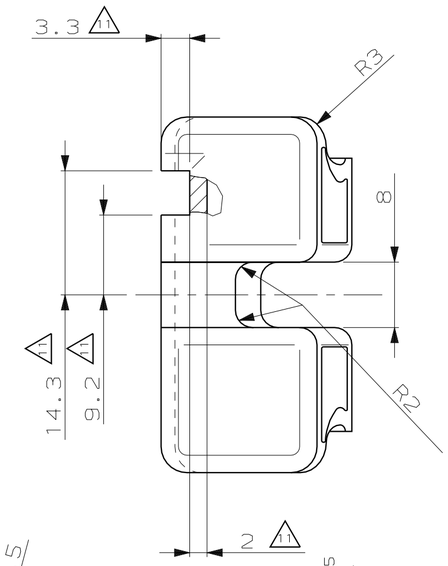

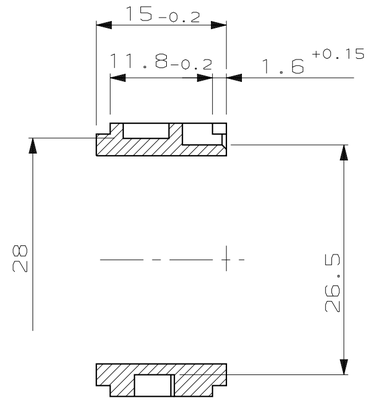

Schnitt A-B
SECTION

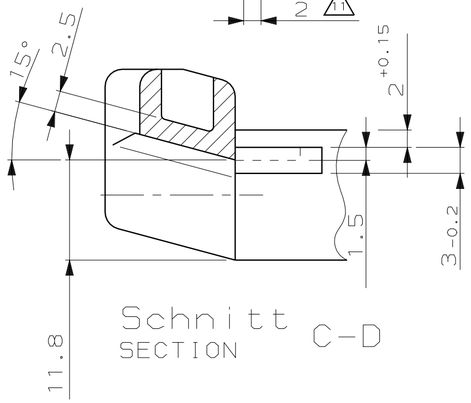

Schnitt C-D
SECTION

Bemerkungen

1. Unbemaßte Radien R0.5
2. Unbemaßte Wandstärken 1.5
3. Kundenwarenzeichen nach VW 105 14
4. Mittelschrift nach DIN 1451
5. Schrifthöhe 1.6
6. Werkstoffkennzeichnung nach VDA 260
7. Produktionsdatum nach VW 105 60
8. Nummern für Teile aus 4-fach Werkzeug: 1-...
   Nummern für Teile aus 2-fach Werkzeug: 0-...
9. Note 3 6 7 nur für 1-...-1 gültig
10.

Maß für	0-...-1	1-...-1
	45	41 -0.3
	38	34
	3	2

11. Maße (Nut) nur für 1-...-1

Zeichnung nur für VW

1-...-1 wie gezeichnet

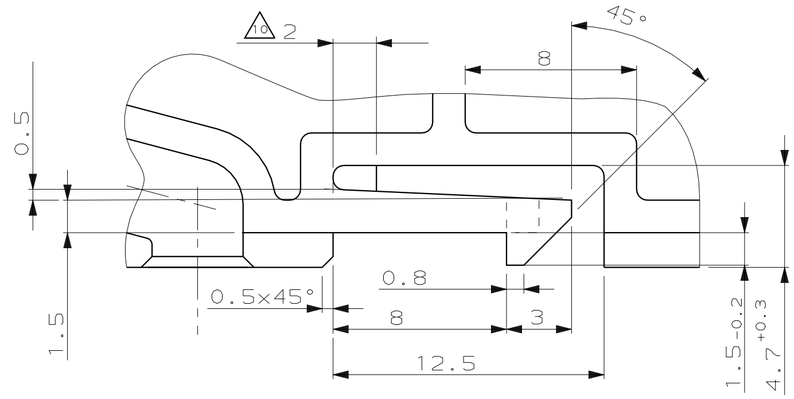

Einzelheit "X"
M 5:1

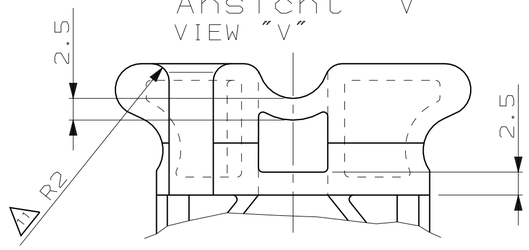

BESTELL-NUMMER VW	BESTELL-NUMMER AMP	POS.	STÜCK	BENENNUNG EINZELTEIL	WERKSTOFF	OBERFLÄCHE / FARBE
1H0906406	1-962175-1	-	-	SCHIEBER	PBT GV20	schwarz
1H0906406	0-962175-1	-	-	SCHIEBER	PBT GV20	schwarz

GEZ. R.HOFER 03 JAN 1989
GEPR. -

ZEICHNUNG GÜLTIG AB .....

AMP
AMP DEUTSCHLAND G.m.b.H.
Langen b.Ffm.,West Germany

BENENNUNG: Schieber

K

NICHT TOLERIERTE MASSE	FORMAT	ZEICHNUNGS-NR.
± 0.2 MM ± 2 °	A2	962175
MASSTAB 2:1	BLATT 1 VON 1	REV. 7