THIS DRAWING IS UNPUBLISHED
VERTRAULICH - UNVEROEFFENTLICHTE ZEICHNUNG
© COPYRIGHT 2008 BY - TE Connectivity
RELEASED FOR PUBLICATION MAY 2008
FREI FUER VEROEFFENTLICHUNG
ALL RIGHTS RESERVED.
ALLE RECHTE VORBEHALTEN.

MATED WITH
PASSEND ZU:
SEE NOTES

REVISIONS / ABAENDERUNGEN					
P	LTR	DESCRIPTION / BESCHREIBUNG	DATE	DWN	APVD
	A	NEW DRAWING	03APR2008	FE	CE
	B	LEVER CHANGED ECR / (PCN): ECR-027507	28JAN2010	NP	CE
	B1	NOTE ADDED SEE ALSO PCN :E-17-015289	17OCT2017	PP	FE
	-	-	-	-	-

UR A — BIST -
PROJEKT NR. EGATN0807

CODING E AS SHOWN
Kodierung E wie gezeigt

DELIVERY CONDITION:
Lieferzustand:

2nd LOCKING DEVICE IN PRE LOCKED POSITION
2. Kontaktsicherung in Vorraststellung

LEVER IN LOCKED POSITION
Hebel in Verriegelungsstellung

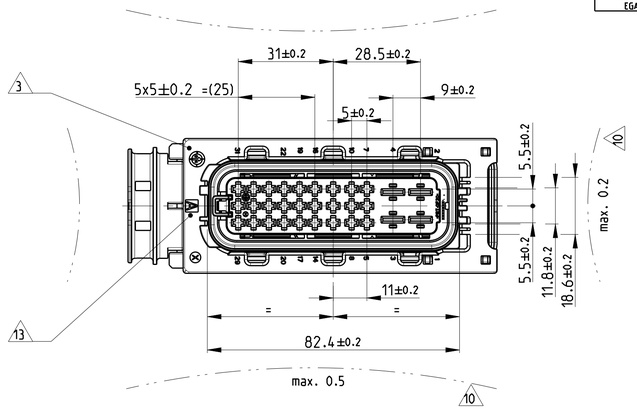

PRE LOCKED POSITION OF THE SECONDARY LOCKING
Vorraststellung der 2. Kontaktsicherung

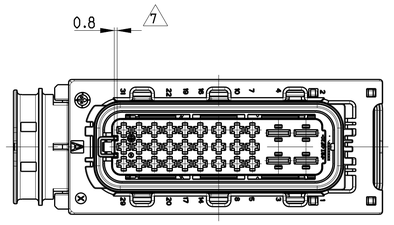

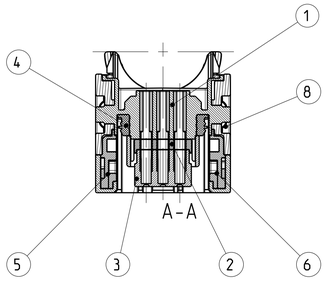

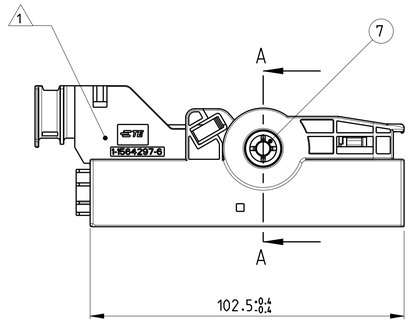

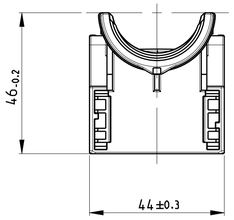

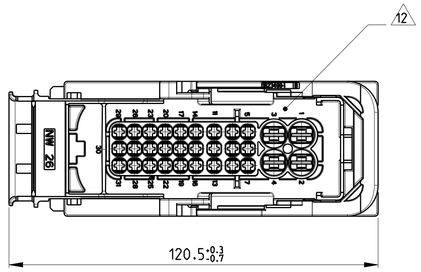

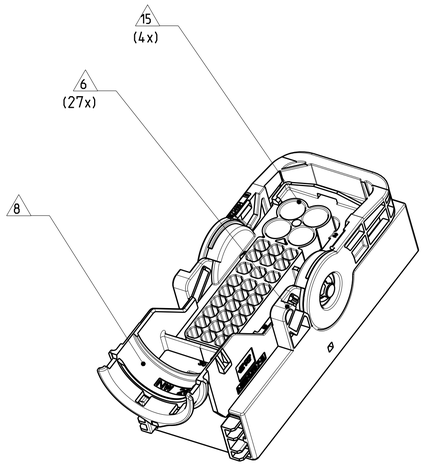

CONNECTOR IN PRE LOCKED POSITION INCL. COVER
Steckverbinder in Vorraststellung mit Kappe

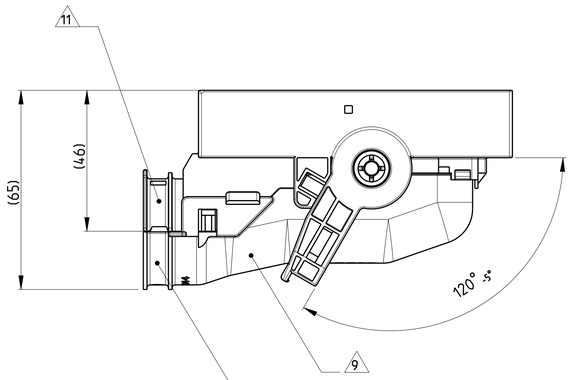

CABLE TIE POSITION FOR
CORRUGATED TUBE NW26
Kabelbinderposition für
Wellrohr NW26

NOTES
Bemerkungen

1. TYCO ELECTRONICS (=TE) LOGO AND TE NUMBER
Tyco Electronics (=TE) Logo und TE Nummer

2. MATERIAL MARKING ACC.TO VDA 260
Werkstoffkennzeichnung nach

3. PRODUCTION DATE
Produktionsdatum

4. LAYER PACKAGING IN CORRUGATED BOX
Lagenverpackung im Versandkarton

5. FITS TE INTERFACE DRAWING 114-18914
Passend zu Ausfuehrungsvorschrift 114-18914

6. CAVITIES MATED WITH AMP MCP2.8
SEE PRODUCT GROUP DRAWING
TE NO: 1355036
MAX. WIRESIZE: 2.5mm² FLR
AWG 12 TXL
Kontaktkammern passend fuer AMP MCP2.8
siehe Produkt-Gruppenzeichnung
TE Nr. 1355036
max. Drahtgroessenbereich: 2.5mm² FLR
AWG 12 TXL

7. SLIDING DISTANCE OF SECONDARY LOCKING
Verschiebeweg der Zweiten Kontaktsicherung

8. DESIGNED FOR CORRUGATED TUBE NW26
Ausgelegt für Wellrohr NW26

9. MATED WITH COVER TE No. 1418882
Passend zu Kappe TE Nr. 1418882

10. WARPAGE TO ..... PERMITTED
Verzug zulässig bis .....

11. MAX. CABLE TIE WIDTH: 5 mm
max. Kabelbinderbreite: 5 mm

12. CAVITY NUMBERING
Kammerbezeichnung

13. CODING MARKING
Kodierungskennzeichnung

14. MALFUNCTION CAUSED BY LACQUER IS NOT COVERED BY TE WARRANTY
Funktionsbeeinträchtigung durch Lackieren liegt nicht im Einfluss und Gewährleistungsumfang von TE

15. CAVITIES MATED WITH AMP MCP 6.3/4.8K
SEE PRODUCT GROUP DRAWING
TE NO: 1241438
MAX. WIRESIZE: 6mm² FLR
Kontaktkammern passend fuer AMP MCP6.3/4.8K
siehe Produkt-Gruppenzeichnung
TE Nr. 1241438
max. Drahtgroessenbereich: 6mm² FLR

B1 16. FITS TO TE INTERFACE DRAWING 114-18914
Passend zur Ausfuehrungsvorschrift 114-18914

TE ORDER-NO. / TE Bestell-Nr.	REV.	QTY / Anzahl	MAT.	COLOUR/Farbe / SURFACE/Oberfl.	DESCRIPTION / Beschreibung	REV.	ITEM
1-1564297-6	B	1	PBT-GF20	YELLOW / gelb	LEVER / Hebel	B	8
		2	STAINLESS	ZINC PLATED. PASSIVATED / verzinkt. passiviert	GUARD CAM / Klemmscheibe	A	7
		1	PBT-GF30	BLACK / schwarz	SLIDE. RH / Schieber. rechts	A	6
		1	PBT-GF30	BLACK / schwarz	SLIDE. LH / Schieber. links	A	5
		1	SILICONE	ORANGE / orange	SEAL / Dichtung	A	4
		1	PBT-GF20	BLACK / schwarz	CAVITY BLOCK / Kontaktgehäuse	B	3
		1	PBT-GF30	YELLOW / gelb	SEC. LOCKING DEV. / zweite Kontaktsicherung	C	2
		1	PBT-GF20	BORDEAUX / violett	REC. HOUSING. 31POS.. CODE A / Buchsengehäuse. 31pol.. Kodierung A	A	1

THIS DRAWING IS A CONTROLLED DOCUMENT.
DIESES ZEICHNUNGSDOKUMENT WIRD DURCH AMP ACADEMY/TED KONTROLLIERT ABGEBRAUCHT. DIE DEN TECHNISCHEN PORTSCHRITT DIENEN, SIND VORBEHALTEN. NEUE ZWEITES UETTERLIEFERN ABGEBRAUCHTSTAND ERFAHREN SIE AUF ANFRAGE.

DIMENSIONS: MASSEINHEITEN: mm
TOLERANCES UNLESS OTHERWISE SPECIFIED: ALLGEMEINTOLERANZEN ACC. TO ISO 8015
0-PLC ±
1 PLC ±
2 PLC ±
3 PLC ±
4-PLC ±
ANGLES/WINKEL ±2°

MATERIAL: SEE TABLE / siehe Tabelle
FINISH/OBERFLAECHE/FARBE: SEE TABLE / siehe Tabelle

DWN D. Schmidt 19MAR2008
CHK F. Eltrop 20MAR2008
APVD C. Eberwein -
PRODUCT SPEC PRODUKTSPEZ. -
APPLICATION SPEC VERARBEITUNGSSPEZ. 114-18660
WEIGHT GEWICHT 106 g

TE Connectivity

NAME
AMP MCP2.8/6.3 RECEPTACLE HOUSING.
31POS.. SEALED
AMP MCP2.8/6.3 Buchsengehaeuse. 31pol.. gedichtet

SIZE A1 | CAGE CODE 00779 | DRAWING NO / ZEICHNUNGS-NR. C-1564297 | RESTRICTED TO / NUR FUER -

CUSTOMER DRAWING /KUNDENZEICHNUNG | SCALE / MASSSTAB 1:1 | SHEET / BLATT 1 OF / VON 1 | REV B1

4805 (3/13)