VAC VACUUMSCHMELZE	**Spezifikation für weichmagnetische Kerne** *Specification for Soft Magnetic Cores*	**S-No.:** T60**006-**L2016- **W764-**02-
PK:	Kunde/*Customer:*	Datum: 03/04 Seite: 1 von 2

Rev.

Ausführung / *Core design*:
Ringbandkern / *Toroidal core:*

Nennmaße / *Nominal Dimensions:*
16,5x12,5x6 mm

Legierung / *Core Material:*
VITROPERM 500 Z

Fixierung / *Type of Finish*:
Fix 022/D
(Kunststofftrog*) und Silikonkautschuk / *Plastic box*) *and silicon rubber*)

*) Werkstoff entspr. UL 94-V0 / *Material in conformance with UL 94-V0*

Maßbild / *Drawing:*
ohne Maßstab / *without scale*
Maße in mm / *Dimensions in mm*

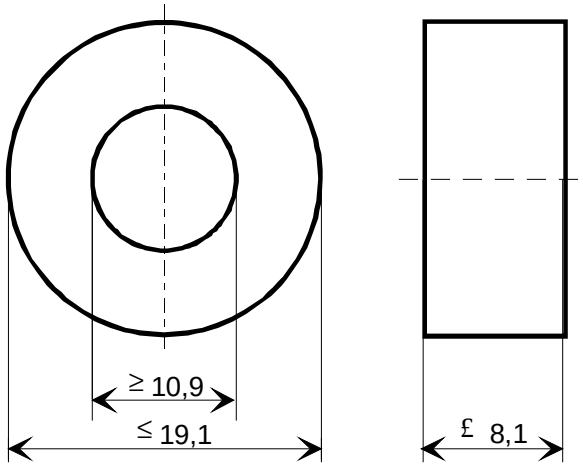

Bezugswerte / *Rated Dimensions:*

A_{Fe} = 0,096 cm²

l_{Fe} = 4,56 cm

m_{Fe} = 3,21 g

Kerneigenschaften bei Raumtemperatur / ***Core properties*** *at room temperature*
Magn. Flußhub / magnetic flux: 19,4 µVs ≤ Φ_{SS} ≤ 24,7 µVs

Endprüfung / *Final Inspection:* (100% Prüfung, AQL...: IEC 410 / DIN ISO 2859)

1. Magnetische Prüfung (AQL 0,4) / ***Magnetical Test*** *(AQL 0,4)*
Die Prüfung erfolgt bei Raumtemperatur / *Measurement at room temperature*

1.1 Verlustprüfung nach A60092-Y3022-K005 /
Measurement of core losses according to A60092-Y3022-K005

Einstellwerte / *Setting values*:

$\hat{B}$ = 0,4 T (entspr. / *corresp.* U_2 = 0,853 V/Wdg.)

f = 50 kHz

Prüfwert / *Specified value*

p_{Fe} ≤ 120 W/kg (entspr. / *corresp.* P_{Fe} ≤ 386 mW)

Herausgeber	Bearbeiter	KB-PM K	KB-EK		Datum	freigegeben
KB-FK FT	Till	Klinger	Günther		14.01.04	Wolf

Weitergabe sowie Vervielfältigung dieser Unterlage, Verwertung und Mitteilung ihres Inhaltes nicht gestattet, soweit nicht ausdrücklich zugestanden. Zuwiderhandlungen verpflichten zu Schadenersatz. Alle Rechte für den Fall der Patenterteilung oder GM-Eintragung vorbehalten.
DJPW5 8/93

1.2 Impulsprüfung nach A60092-Y3022-K008 / *Pulse test according to A60092-Y3022-K008*

Messung des Remanenzhubes von der Remanenz in die Sättigung mit unipolaren Rechteckspannungsimpulsen bei Vorgabe der Feldstärkeamplitude. /
Measurement of flux density swing from residual flux density into saturation with unipolar rectangular voltage pulses, constant field strength amplitude.

Einstellwerte / *Setting values*:

t_d = 20 µs,
f_P = 1 kHz
$\hat{H}$ = 2 A/cm (entspr. / *corresp.* $\hat{I}$ x N = 9,11 A)

Prüfwert / *Specified value*
$\Delta B_{RS} \leq 150$ mT (entspr. / *corresp.* $\Delta\Phi_{RS} \leq 1{,}44$ µVs)

Hinweise / *Remarks*:

- Bau-Nr. / *Part-No.*: 96728242

- Empfehlung für die Betriebsbedingungen / *Recommendation for the operating conditions*
  Betriebstemperatur ≤ 120 °C / *Operating temperature £ 120 °C*

Weitergabe sowie Vervielfältigung dieser Unterlage, Verwertung und Mitteilung ihres Inhaltes nicht gestattet, soweit nicht ausdrücklich zugestanden. Zuwiderhandlungen verpflichten zu Schadenersatz. Alle Rechte für den Fall der Patenterteilung oder GM-Eintragung vorbehalten.
DJPW5 8/93