Empfohlenes Lochbild; Bauteileseite
Toleranzen nach DIN IEC 326 sehr fein

recommended terminal layout; side of component
tolerances as per DIN IEC 326 item 3 very fine

Empfohlener Ausschnitt für Rastbefestigung (Grat gegenüber Bestückungsseite)
recommended cut-out for snap-in fixing (edge opposite to snap-in direction)

Wanddicke wall-thickness	Ausschnittlänge length of cut-out	Ausschnittbreite width of cut-out
0.75 to / bis 1.25	30 -0.1	22 +0.2
1.25 to / bis 2	30.2 -0.1	22 +0.2
2 to / bis 3	30.6 -0.1	22 +0.2

VERTRAULICH-CONFIDENTIAL
© Alle Rechte bei Marquardt, auch fuer den Fall von Schutzrechtsanmeldungen. Jede Verfuegungsbefugnis, wie Kopier- und Weitergaberecht, bei uns.
© This document is the exclusive property of Marquardt. Without our consent, it may not be reproduced or given to third parties.

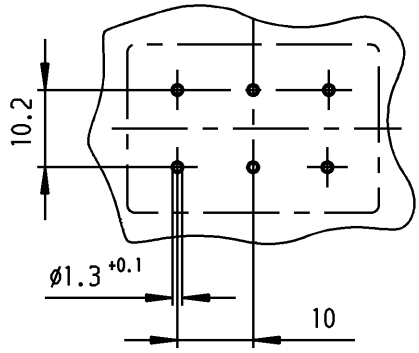

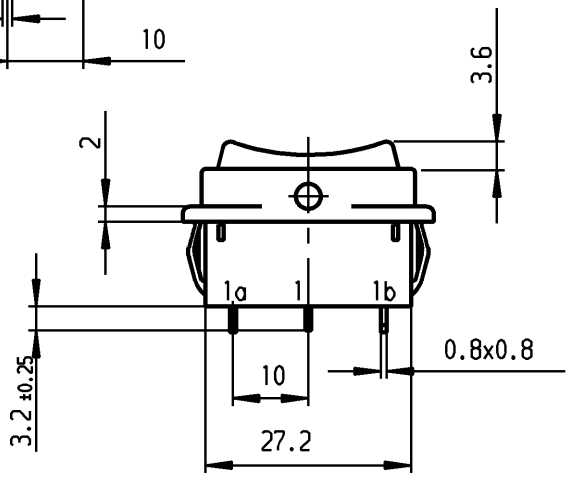

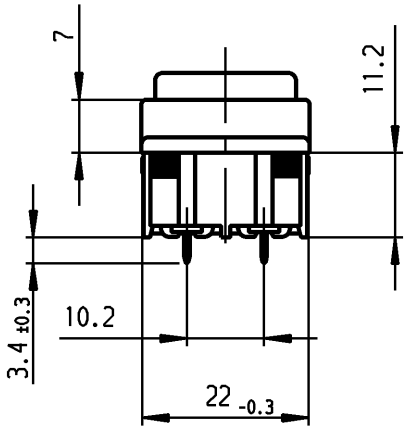

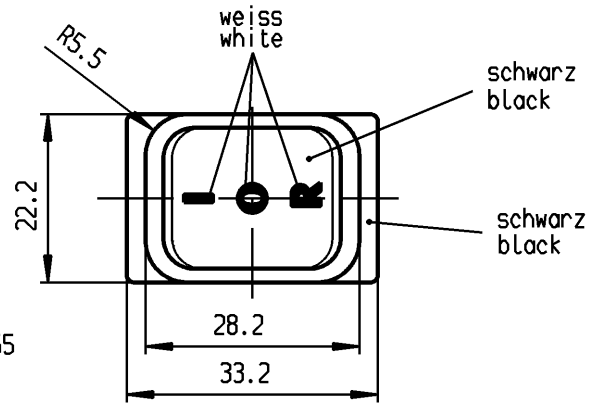

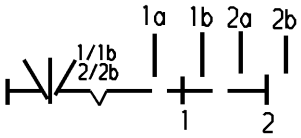

Aufschrift
Marking
Ⓜ
1839.
6(4)/250 ~ T105/55
05

6A 125-250V AC
1/8 HP
R58

Herstellort/-jahr/-woche
nach DIN EN 60062

code of manufacture:
place / year / week
acc. to DIN EN 60062

Umschalter 2-polig

Für Geräte der Klasse II geeignet.
Ausstellung in der Mitte
Tastfunktion einseitig

DPDT

suitable for appliances of class II
with centre-off
biased from one side

c	64508	02.09.09	hhe	g	
b	47613	23.05.06	hhe	f	
a	44767	28.09.05	hhe	e	
				d	
Ausg. ISSUE	Änderung REVISION	gez. DRAWN BY		Ausg. ISSUE	Änderung REVISION	gez. DRAWN BY

für Form und Lage / FOR SHAPE AND LOC.
für Winkel / FOR ANGLE ± 2°

Allgemeintoleranzen
UNTOLERANCED DIMENSIONS
PROJECTION
Abmasse und Nennmassbereiche Angaben in mm
ALL DIMENSIONS ARE IN MILLIMETRES

	Laengen LENGTH	Radien RADII
0-6	± 0.2	±
>6-15	± 0.4	±
>15-30	± 0.4	±
>30-70	± 0.6	±
>70-120	± 0.6	
>120-200	±	

Pause COPY
Blatt SHEET
Original DIN A4
Maßstab SCALE 1:1
0 10 20 30 mm

CAD Medusa Z
gez./DRAWN BY 25.06.98 Grh
gepr./CHECKED BY Kiz
Ersatz für/REPLACEMENT OF

Typ K
Zeichn./DRAWING NO. 1839.7304
Index

Geraeteschalter
Appliance Switch

MARQUARDT
Marquardt, D-78604 Rietheim-Weilheim

Schutzvermerk nach DIN 34 beachten
COPYRIGHT RESERVED

RELEASED/FREIGEGEBEN 2009/Oct/23