Empfohlenes Lochbild
recommended hole pattern

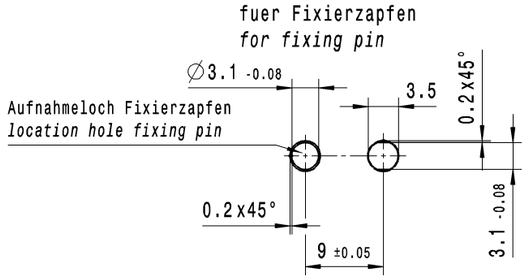

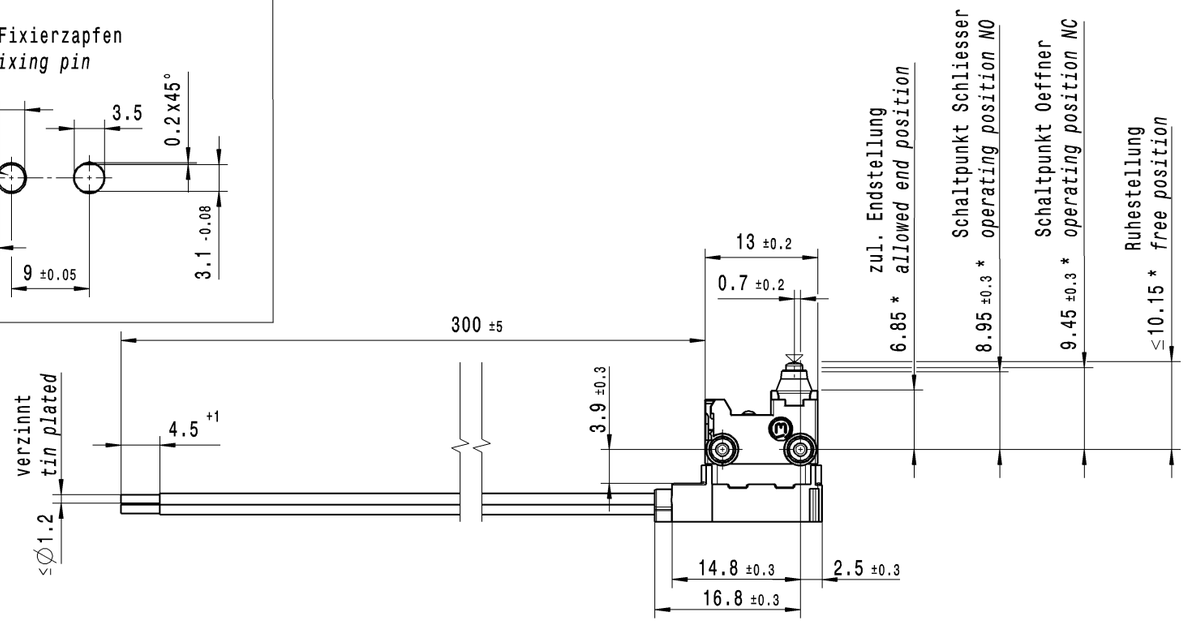

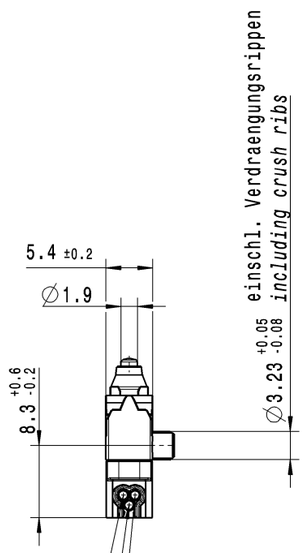

Leitung DIN 72551-FLRY-0.35-A-braun (Anschl. 1)
lead DIN 72551-FLRY-0.35-A-brown (connection 1)

Leitung DIN 72551-FLRY-0.35-A-blau (Anschl. 4)
lead DIN 72551-FLRY-0.35-A-blue (connection 4)

Leitung DIN 72551-FLRY-0.35-A-schwarz (Anschl. 2)
lead DIN 72551-FLRY-0.35-A-black (connection 2)

Schaltbild / *circuit diagram*

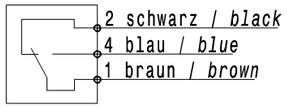

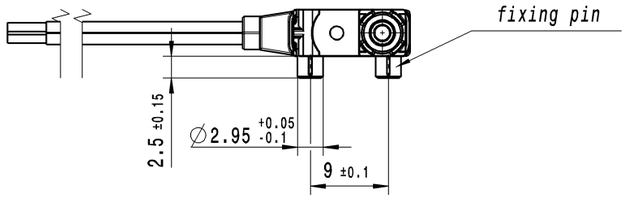

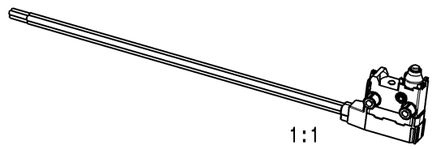

Wechsler 1-polig mit Schleifkontakten
single pole change-over with sliding contacts

Schaltbetaetigungskraft Schliesser 1 ±0.4 N
actuating force NO

Rueckstellkraft Schliesser ≥0.5 N
release force NO

Durchgangswiderstand ≤500 mOhm
contact resistance

Kontakte vergoldet
contacts gold plated

Schutzart nach EN 60529 IP 67
protection according to EN 60529 IP 67

Aufschrift / *marking:*

Herstelljahr / Woche nach DIN EN 60062
year of production / week acc. DIN EN 60062

*berechnet vom Fixierzapfengrund
calculated from ground of fixing pin

c	65626	19.10.09	GR								
b	61580	04.12.08	SB								
a	57523	21.04.08	SB	e	70996	01.06.11	SB				
	53978	11.03.08	SB	d	66337	20.04.10	GR				
Ausg. ISSUE	Aenderung REVISION	gez. DRAWN BY		Ausg. ISSUE	Aenderung REVISION	gez. DRAWN BY					

fuer Form und Lage FOR SHAPE AND LOC. ◎ =

fuer Winkel FOR ANGLE ± °

Allgemeintoleranzen
UNTOLERANCED DIMENSIONS

PROJEKTION

Abmasse und Nennmassbereiche Angaben in mm	Laengen LENGTH	Radien RADII
0-6	± 0.1	± 0.1
>6-15	± 0.2	± 0.2
>15-30	± 0.2	± 0.2
>30-70	±	
>70-120	±	±
>120-200	±	

ALL DIMENSIONS ARE IN MILLIMETRES

Pause COPY

Blatt SHEET 01

Original DIN A2

Massstab SCALE 2:1

0 10 20 30 mm

CAD: CATIA_V5

gez./DRAWN BY 07.12.07 GR
gepr./CHECKED BY

Ersatz fuer/REPLACEMENT OF

1068.0601-02

Art.-PI
ITEM-PI

Typ K

Zeichn./DRAWING NO. 10680601

Index e

MIKRO-SIGNALSCHALTER
micro signal switch

MARQUARDT

©THIS DRAWING IS THE EXCLUSIVE PROPERTY OF MARQUARDT. WITHOUT THEIR CONSENT IT MAY NOT BE REPRODUCED OR GIVEN TO THIRD PARTIES.

CONFIDENTIAL

VERTRAULICH

©Alle Rechte bei Marquardt, auch fuer den Fall von Schutzrechtsanmeldungen. Jede Verfuegungsbefugnis, wie Kopier- und Weitergaberecht, bei uns.