THIS DRAWING IS UNPUBLISHED
VERTRAULICH UNVERÖFFENTLICHT ZEICHNUNG
© COPYRIGHT 2008

RELEASED FOR PUBLICATION Sept. 2009
FREI FÜR VERÖFFENTLICHUNG
ALL RIGHTS RESERVED.
ALLE RECHTE VORBEHALTEN.

MATED WITH
PASSEND ZU
SEE NOTE 9

LOC	DIST
A1	-

PROJEKT NR. EGATN08462

REVISIONS
ÄNDERUNGEN

P	LTR	DESCRIPTION BESCHREIBUNG	DATE	DWN	APVD
	D	ADDED NOTE 13. SEE PCN E-16-003215	14APR2016	NP	FE
	D1	DRAWING CLARIFICATION. SEE PCN E-16-017591	13DEC2016	NP	FE
	D2	ADDITIONAL DIMENSION ADDED. SEE PCN E-17-001267	27JAN2017	NP	FE
	E	AXIAL SEAL IMPROVED. SEE PCN E-17-003783	22MAR2017	NP	FE

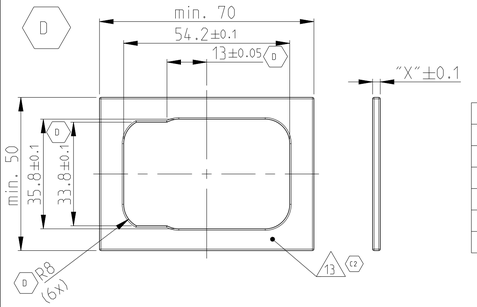

12 A1

FIXING WITH SLIDE Befestigung mit Schieber	
WALL THICKNESS "X" Wandstaerke "X"	TE ORDER NO. TE Best. Nr.
1mm	N.N
1.5mm	N.N.
2.5mm	0-2112166-1
3mm	0-2112166-2
3.5mm	0-2112166-3

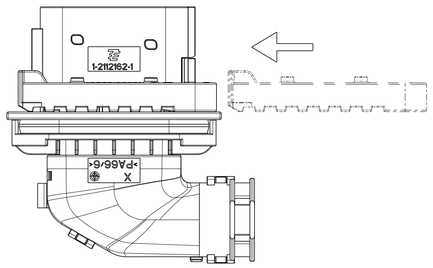

SLIDE FROM BOTH DIRECTIONS MOUNTABLE
Schieber von beiden Seiten montierbar

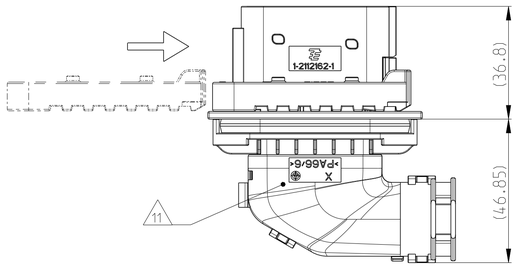

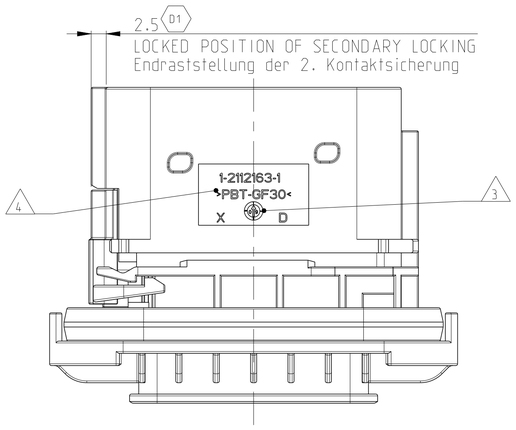

CODINGS:
Kodierungen:

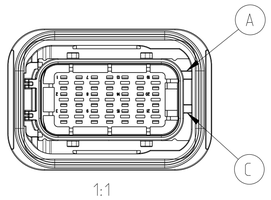

PN 1-2112162-1

CODING Kodierung A (GROOVES A-C) (Nuten A-C)

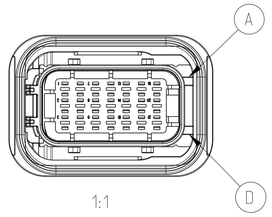

C1 PN 2-2112162-1

CODING Kodierung B (GROOVES A-D) (Nuten A-D)

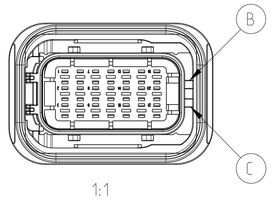

C1 PN 3-2112162-1

CODING Kodierung C (GROOVES B-C) (Nuten B-C)

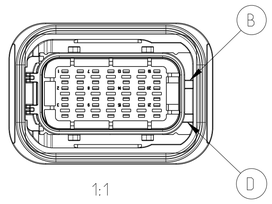

C1 PN 4-2112162-1

CODING Kodierung D (GROOVES B-D) (Nuten B-D)

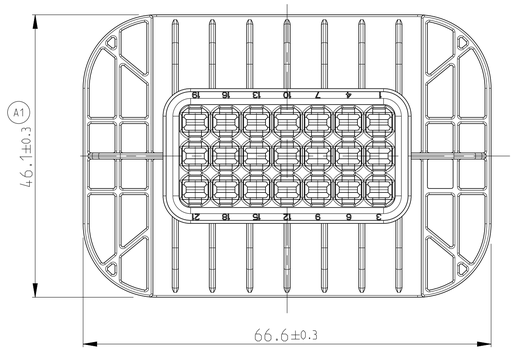

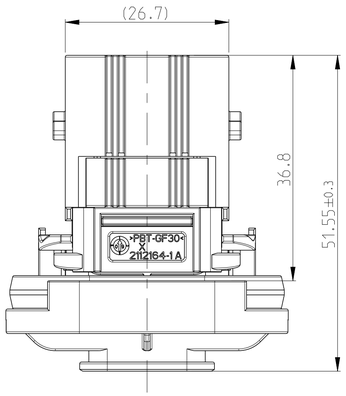

PRE LOCKED POSITION OF SECONDARY LOCKING
Vorraststellung der 2. Kontaktsicherung

D1 3.7

SECTION A-A
Schnitt

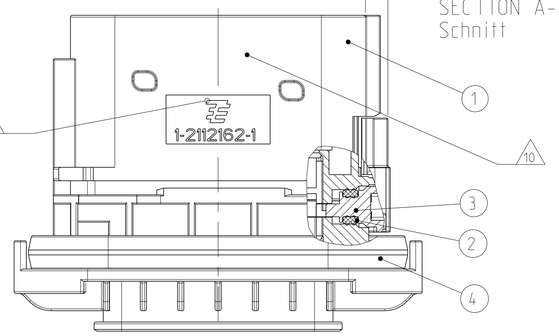

AS SHOWN
CODING "A"

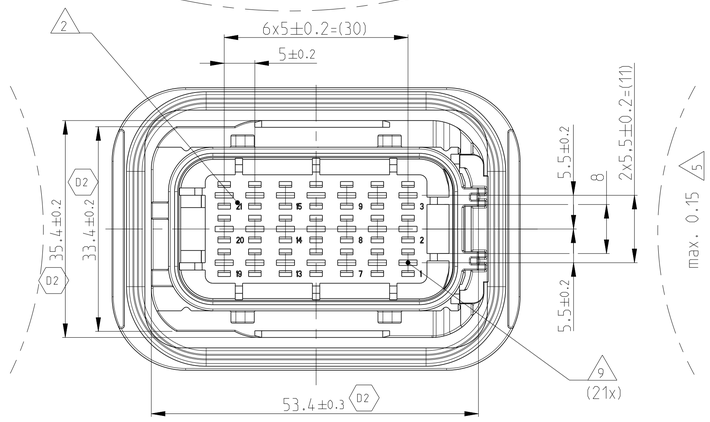

NOTES
Bemerkungen

1. TE LOGO AND PART NUMBER
TE Logo und Bestellnummer

2. CAVITY NUMBERING
Kammerbezeichnung

3. PRODUCTION DATE
Produktionsdatum

4. MATERIAL MARKING ACCORDING TO VDA 260
Werkstoffkennzeichnung nach VDA 260

5. WARPAGE TO ... PERMITTED
VERZUG zulässig bis....

6. BULK PACKAGING IN CORRUGATED BOX
Schuettgut in Versandkarton

7. SUITABLE COUNTERPART SEE DRAWING:
TE-NO. 1-1534127-1

passendes Gegenstueck siehe Zeichnung
TE-NR. 1-1534127-1

8. MALFUNCTION CAUSED BY LACQUER IS NOT COVERED BY TE WARRENTY
Funktionsbeeintraechtig. durch Lackieren liegt nicht im Einfluss und Gewaehrleistungsumfang von TE

9. CAVITIES MATED WITH TABS 2.8 x 0.8 MM (SWS)
SEE PRODUCT GROUP DRAWING
TE NO: 1355052
MAX. WIRE SIZE : 2.5mm FLR / AWG 12TXL

Kontaktkammer passend fuer Flachstecker 2.8 x 0.8 mm (EDS)
siehe Produktgruppenzeichnung
TE NR. 1355052
max. Drahtgroeßenbereich 2.5mm FLR / AWG 12TXL

10. INTERFACE ACC. TE-Drawing 114-18085-30
Krageanschluss nach TE Zeichnung : 114-18085-30

11. MATED WITH COVER 2112167-1
Passend zu Kappe 2112167-1

12. MATED WITH FIXING SLIDE SEE TABLE
Passend zu Schieber siehe Tabelle

E2 13. SEALING SURFACE CUTOFF
Dichtflaeche Blechausschnitt

SURFACE ROUGHNESS Ra MAX. 1.8µm OR LESS FOR METAL PARTS.
Werkzeugoberflaeche Ra Max. 1.8µm oder weniger fuer Metallteile.

SURFACE ROUGHNESS MIN. VDI 3400-CLASS 24 FOR PLASTIC PARTS.
Werkzeugoberflaeche Min. VDI 3400-Class 24 fuer Kunststoffteile.

THE FLATNESS MUST BE WITHIN THE TOLERANCE OF THE SHEET.
THEREFORE WITHIN ±0.1MM.
Die Ebenheit muss innerhalb der Toleranz des Blechs liegen be (±0.1mm)

NO SINK MARKS, EJECTOR, DRAFT, DENTS, SCRATCHES, PARAGRAPH ON THE SEALING AREA ALLOWED.
Keine Einfallstellen, Auswerfer, Ausformschraegen, Delle, Kratzer, Absaetze zulaessig.

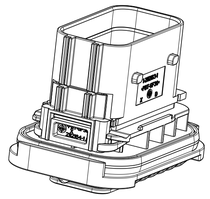

1:1

	C1	C1	C1						
	D	C	B	A					CODE Kodierung
E	E	E	E	E					REV.
	4-2112162-1	3-2112162-1	2-2112162-1	1-2112162-1					ORDER NO. Bestell-Nr.
	1	1	1	1	MVQ	GREEN gr Gn	SEAL Dichtung	C	4
	1	1	1	1	PBT-GF30 V-0	YELLOW gelb	SECONDARY LOCKING DEVICE zweite Kontaktsicherung	A	3
	1	1	1	1	MVQ	WHITE weiss	SEAL FOR SECONDARY LOCKING Dichtung fuer 2te Kontaktsicherung	H	2
	1				PBT-GF30 V-0	CLARET VIOLET bord.violett	21 POS. TAB HOUSING. CODING D 21 pol. Flachsteckergehaeuse. Kod. D	D	1
		1			PBT-GF30 V-0	LIGHT BLUE Lichtblau	21 POS. TAB HOUSING. CODING C 21 pol. Flachsteckergehaeuse. Kod. C	D	
			1		PBT-GF30 V-0	NATURAL natur	21 POS. TAB HOUSING. CODING B 21 pol. Flachsteckergehaeuse. Kod. B	D	
				1	PBT-GF30 V-0	BLACK schwarz	21 POS. TAB HOUSING. CODING A 21 pol. Flachsteckergehaeuse. Kod. A	D	
	QUANTITY Stueck				MAT.	COLOUR Farbe	DESCRIPTION Beschreibung	REV.	ITEM

THIS DRAWING IS A CONTROLLED DOCUMENT.
DIESES ZEICHNUNGSDOKUMENT WIRD DURCH APVP INCORPORATED KONTROLLIERT.
ÄNDERUNGEN, DIE DEM TECHNISCHEN FORTSCHRITT DIENEN, SIND VORBEHALTEN.
BEI ZWEIFEL UETERSTELLTEN ÄNDERUNGSSTAND ERFRAGEN SIE AUF ANFRAGE.

DIMENSIONS: MASSEINHEITEN: mm

TOLERANCES UNLESS OTHERWISE SPECIFIED: ALLGEMEINTOLERANZEN
0 PLC ±ISO 8015
1 PLC ±DIN16901-140
2 PLC ±-
3 PLC ±-
4 PLC ±-
ANGLES/WINKEL ±2°

MATERIAL: SEE TABLE siehe Tabelle

FINISH/OBERFLAECHE/FARBE: SEE TABLE siehe Tabelle

DWN	N. Pfaffmann	14SEP2009
CHK	F. Eltrop	14SEP2009
APVD	C. Eberwein	15SEP2009
PRODUCT SPEC PRODUKTSPEZ.	108-18696-1	
APPLICATION SPEC VERARBEITUNGSSPEZ.	114-18376	
WEIGHT GEWICHT	51g	

TE Connectivity

NAME: 21 POS. 2.8X0.8. TAB HSG
21 pol. TAB 2.8X0.8. Flachsteckergehaeuse gedichtet

SIZE	CAGE CODE	DRAWING NO ZEICHNUNGS-NR.	RESTRICTED TO NUR FUER
A1	00779	C-2112162	-

CUSTOMER DRAWING /KUNDENZEICHNUNG | SCALE MASSSTAB 5:1 | SHEET BLATT 1 OF VON 1 | REV E