VAC VACUUMSCHMELZE	**DATENBLATT / Specification**	**Sach Nr.: T60403-K4096-X047** Item no.:

K-Nr.: 24811 K-no	Powerline Übertrager / Power Line Transformer /	Datum : 14.01.2008 Date
Kunde : Typenelement / Standard type Customer	Kd Sach Nr. : Customers part no.	Seite : 1 von 2 Page of

Maßbild (mm): Freimaßtoleranz DIN ISO 2768-c
Mechanical outline General tolerances

Anschlüsse :
Connections

Leerstifte : 2,5
Dummy pins

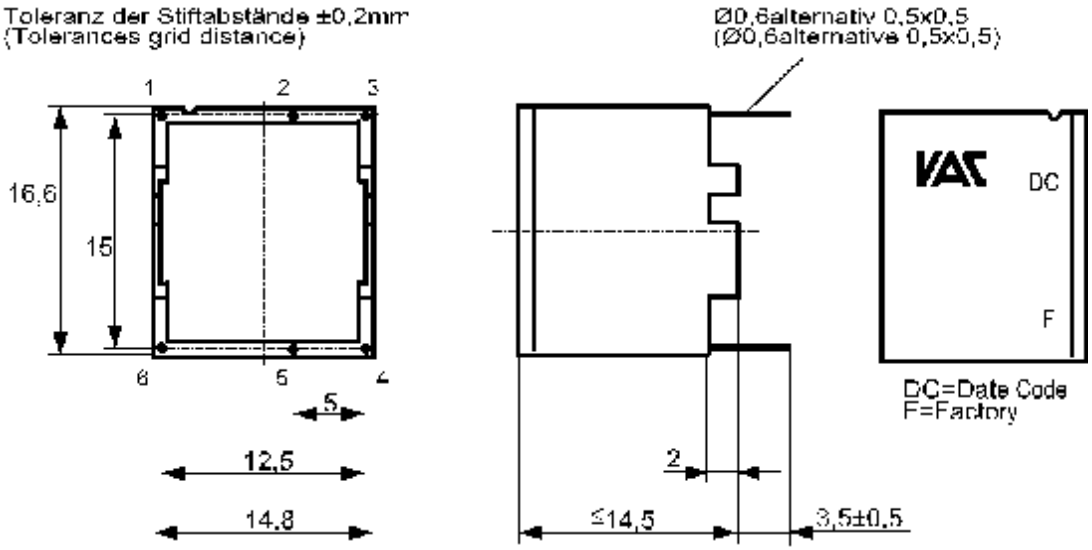

Beschriftung:
marking

VAC
4096X047
F DC

Anschlußschema : links: IC-Seite rechts: Leitungs-Seite
Schematic diagram left: IC side right: line side

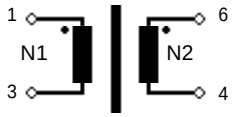

ü = 1 : 1

Datum	Name	Index	Änderung
14.01.2008	Bs	81	Betriebsdaten/Characteristic data: RCu-value changed. ÄA-380

Hrsg. : KB-E engin Editor	Bearbeiter: Bs.		KB-PM B: Pf.		freig. : Heu.

Weitergabe sowie Vervielfältigung dieser Unterlage, Verwertung und Mitteilung ihres Inhaltes nicht gestattet, soweit nicht ausdrücklich zugestanden. Zuwiderhandlungen verpflichten zu Schadenersatz. Alle Rechte für den Fall der Patenterteilung oder GM-Eintragung vorbehalten.

Copying this document , disclosing it to third parties or using the contents there for any purposes without express written authorization by use illegally forbidden.
Any offenders are liable to pay all relevant damages.

Betriebsdaten/Charakteristische Daten (Richtwerte) : vorläufig /preliminary
Operational data/Characteristic data (nominal values)

R_{Cu1} = 100 mΩ ± 10% L_{s1-2} ≤ 10 µH C_{k1-2} ≤ 5 pF
R_{Cu2} = 200 mΩ ± 10%

m = 4,5 g

Betriebstemperatur/operating temperature: -40°C ... +85°C
Lagertemperatur/storage temperature: -40°C ... +85°C

Prüfung : (V: 100% Test; AQL.... : DIN ISO 2859-Teil1)
Inspection

Messungen nach Temperaturangleich der Prüflinge an Raumtemperatur
Measurements after temperature balance of the test samples at room temperature

1) (V) M3220 $U_{P,eff}$ = 6.00 kV, 2 s ,
N1 gegen / to N2

2) (AQL 0,25) L_1 ≥ 1.30 mH
f = 10.00 kHz , $U_{AC,eff}$ = 100.00 mV

3) (V) Polarität, Übersetzungsverhältnis : Toleranz ± 2%
Polarity, Turns ratio : Tolerance

4) (Fix05) M3029 Lötbarkeitstest nach 1
Solderability test acc. 1

Weitere Vorschriften:
Applicable documents:

Gehäusewerkstoff, Gießharz UL-gelistet — Housing material, Casting resin UL-listed

Konstruiert, gefertigt und geprüft nach IEC 61558-2-17 und EN 50178 und erfüllt die Vorschriften. Parameter:
Verstärkte Isolierung: N1 gegen N2
Netzspannung Ueff = 500 V
Verschmutzungsgrad 2
Isolierstoffklasse 1

Constructed, manufactured and tested in accordance with IEC 61558-2-17 and EN 50178 and agrees with the standards.
Parameter: Reinforced insulation: N1 to N2
Rated voltage Urms= 500 V
Pollution degree 2
Insulation material group 1

Weitergabe sowie Vervielfältigung dieser Unterlage, Verwertung und Mitteilung ihres Inhaltes nicht gestattet, soweit nicht ausdrücklich zugestanden. Zuwiderhandlungen verpflichten zu Schadenersatz. Alle Rechte für den Fall der Patenterteilung oder GM-Eintragung vorbehalten.

Copying this document , disclosing it to third parties or using the contents there for any purposes without express written authorization by use illegally forbidden.
Any offenders are liable to pay all relevant damages.