1	2	3	4
Empfohlener Ausschnitt für Rastbefestigung (Grat gegenüber Bestückungsseite) recommended cut-out for snap-in fixing (edge opposite to snap-in direction)	Wanddicke wall thickness	Ausschnittlänge length of cut-out	Ausschnittbreite width of cut-out
	0.75 to / bis 1.25	30 $^{}_{-0.1}$	22 $^{+0.2}$
	>1.25 to / bis 2	30.2 $^{}_{-0.1}$	22 $^{+0.2}$
	>2 to / bis 3	30.6 $^{}_{-0.1}$	22 $^{+0.2}$

VERTRAULICH-CONFIDENTIAL
© Alle Rechte bei Marquardt, auch fuer den Fall von Schutzrechtsanmeldungen. Jede Verfuegungsbefugnis, wie Kopier- und Weitergaberecht, bei uns.
© This document is the exclusive property of Marquardt. Without our consent, it may not be reproduced or given to third parties.

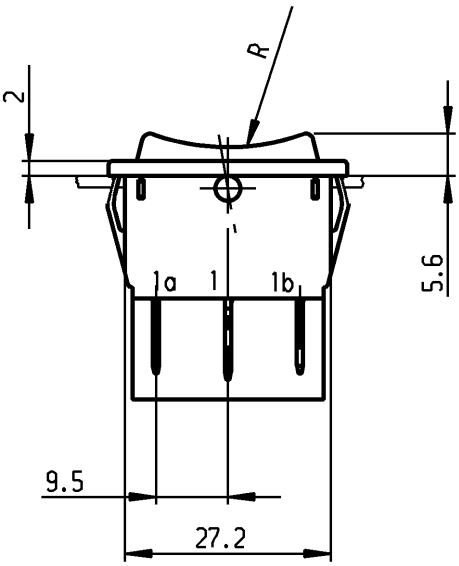

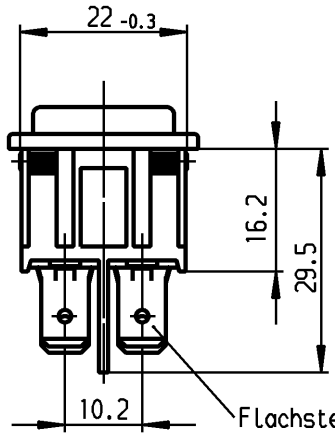

Flachstecker
plug-in
DIN 46244-A6.3x0.8

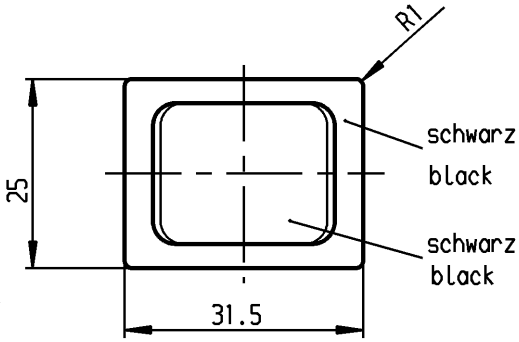

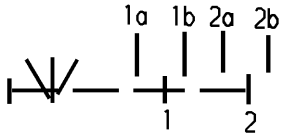

Aufschrift
Marking

Ⓜ
1839.
6(4)/250 ~ T105/55
05

6A 125-250V AC
1/8 HP
R58

Herstellort/-jahr/-woche
nach DIN EN 60062

code of manufacture:
place/year/week acc. to DIN EN 60062

Umschalter 2-polig

Ausstellung in der Mitte
Tastfunktion beidseitig
Für Geräte der Klasse II geeignet

DPDT

with centre-off
biased from both sides
suitable for appliances of class II

Allgemeintoleranzen/UNTOLERANCED DIMENSIONS			PROJECTION
Für Längen und Radien FOR LENGTHS AND RADII. ±	Abmaße in mm für Nennmaßbereich in mm ALL DIMENSIONS ARE IN MILLIMETRES		
	bis/UP TO 6	über/OVER 6 bis/UP TO 30	über/OVER 30	Für Winkel FOR ANGLE
	0.2	0.4	0.6	± 2°

Ausg. ISSUE	Änderung REVISION	gez. DRAWN BY	Ausg. ISSUE	Änderung REVISION	gez. DRAWN BY
d	29987	08.08.00 grh	i		
c	24370	25.11.96 grh	h		
b	21839	15.10.92 grh	g		
a			f		
			e	64508	31.08.09 hhe

Pause COPY | Blatt SHEET | Original DIN A4 | Maßstab SCALE 1:1

0 10 20 30 mm

gez./DRAWN BY 25.11.96 grh
gepr./CHECKED BY Kiz

Ersatz für/REPLACEMENT OF
Zeichn. gl.Nr. vom 14.02.85

K | Zeichn./DRAWING NO. 1839.3402

Geraeteschalter
Appliance Switch

MARQUARDT
Marquardt, D-78604 Rietheim-Weilheim

Schutzvermerk nach DIN 34 beachten
COPYRIGHT RESERVED