Alle Rechte vorbehalten/ *All rights reserved*

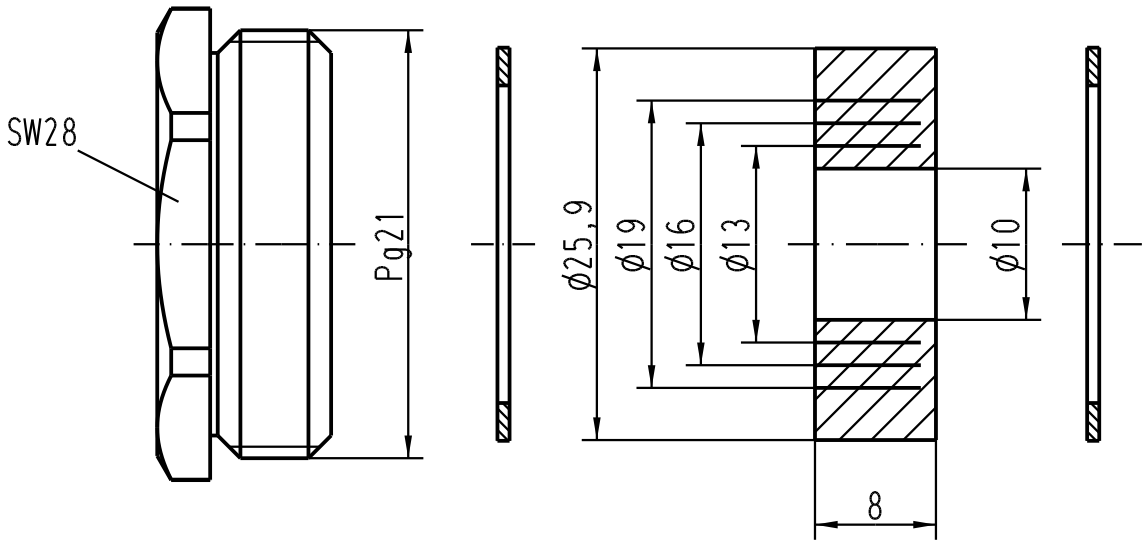

Kabel-ø/ *cable-ø:* min.9; max.20

All Dimensions in mm Original Size DIN A 4			Techn. Character.			Nicht tolerierte Masse/ *Free size tolerances*
				Dat.	Name	Massstab/ *Scale*
			Detail.	07.12.98	Kö	2:1
			Insp.		SDT.	
			Stand.			
410862	23.11.04	Loe.	HARTING Electric GmbH & Co. KG D-32339 Espelkamp			**Verschraubung Metall/** ***cable sealing metal*** für Standard-Gehäuse; Pg21 / *for standard-housings; Pg21*
24863						TB 09 00 000 5016
Mod.	Dat.	Name				Sub. TB 09 00 000 501. v. 1.2.93

Blatt/ *page* /