1	2	3	4
Empfohlener Ausschnitt für Rastbefestigung (Grat gegenüber Bestückungsseite)	Wanddicke wall thickness	Ausschnittlänge length of cut-out	Ausschnittbreite width of cut-out
recommended cut-out for snap-in fixing (edge opposite to snap-in direction)	0.75 bis / to 1.25	30 -0.1	22 +0.2
	1.25 bis / to 2	30.2 -0.1	22 +0.2
	2 bis / to 3	30.6 -0.1	22 +0.2

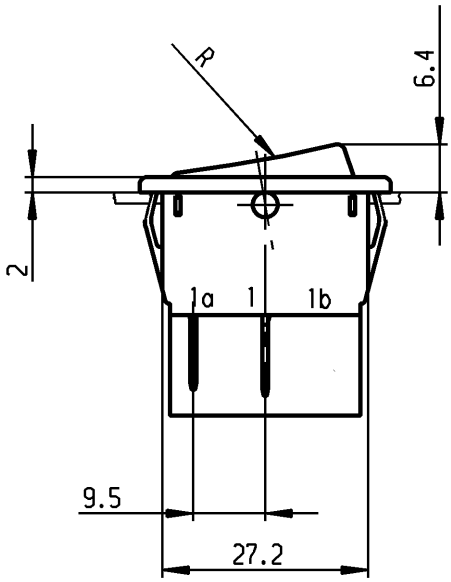

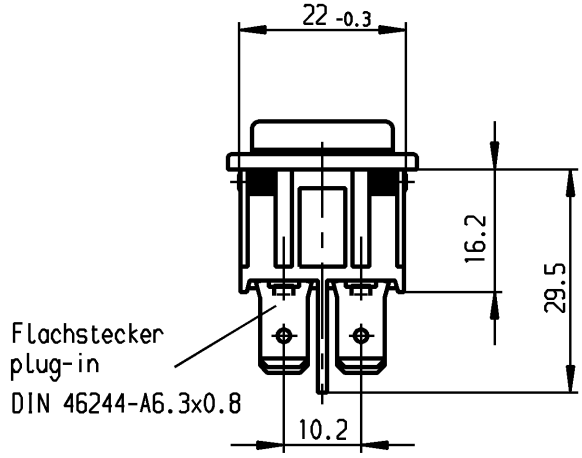

VERTRAULICH-CONFIDENTIAL
© Alle Rechte bei Marquardt, auch fuer den Fall von Schutzrechtsanmeldungen. Jede Verfuegungsbefugnis, wie Kopier- und Weitergaberecht, bei uns.
© This document is the exclusive property of Marquardt. Without our consent, it may not be reproduced or given to third parties.

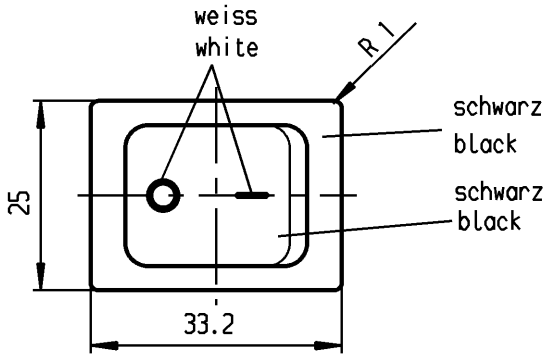

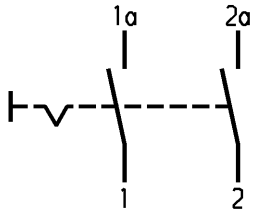

Aufschrift
Marking

1832.
10(8)/250 ~ 5E4
20(4)/250 ~ T105/55
5/120A 250V ~
05

16A 125-250V AC
1/3 HP 125V AC
1 HP 250V AC
R11

Herstellort/-jahr/-woche
nach DIN EN 60062

code of manufacture:
place /year /week acc. to DIN EN 60062

Ausschalter 2-polig
Für Geräte der Klasse II geeignet

DPST
suitable for appliances of class II

c	39880	15.04.04	hhe	g		
b	24370	31.10.96	grh	f		
a	23781	01.03.96	grh	e		
				d	64507	24.11.09 hhe
Ausg. ISSUE	Änderung REVISION	gez. DRAWN BY		Ausg. ISSUE	Änderung REVISION	gez. DRAWN BY

für Form und Lage / FOR SHAPE AND LOC.
für Winkel / FOR ANGLE ± 2°

Allgemeintoleranzen
UNTOLERANCED DIMENSIONS
PROJECTION
Abmasse und Nennmassbereiche Angaben in mm
ALL DIMENSIONS ARE IN MILLIMETRES

	Laengen LENGTH	Radien RADII
0-6	± 0.2	±
>6-15	± 0.4	±
>15-30	± 0.4	±
>30-70	± 0.6	± 10%
>70-120	±	
>120-200	±	

Pause COPY
Blatt SHEET
Original DIN A4
Maßstab SCALE 1:1
0 10 20 30 mm

CAD Medusa Z
gez./DRAWN BY 01.03.96 Grh
gepr./CHECKED BY Kiz
Ersatz für/REPLACEMENT OF Zeichn. gl.Nr. vom 12.06.85

Typ K
Zeichn./DRAWING NO. 1832.3602
Index

Geraeteschalter
Appliance Switch

MARQUARDT
Marquardt, D-78604 Rietheim-Weilheim

Schutzvermerk nach DIN 34 beachten
COPYRIGHT RESERVED

RELEASED/FREIGEGEBEN 2009/Dec/15