Alle Rechte vorbehalten/ *All rights reserved*

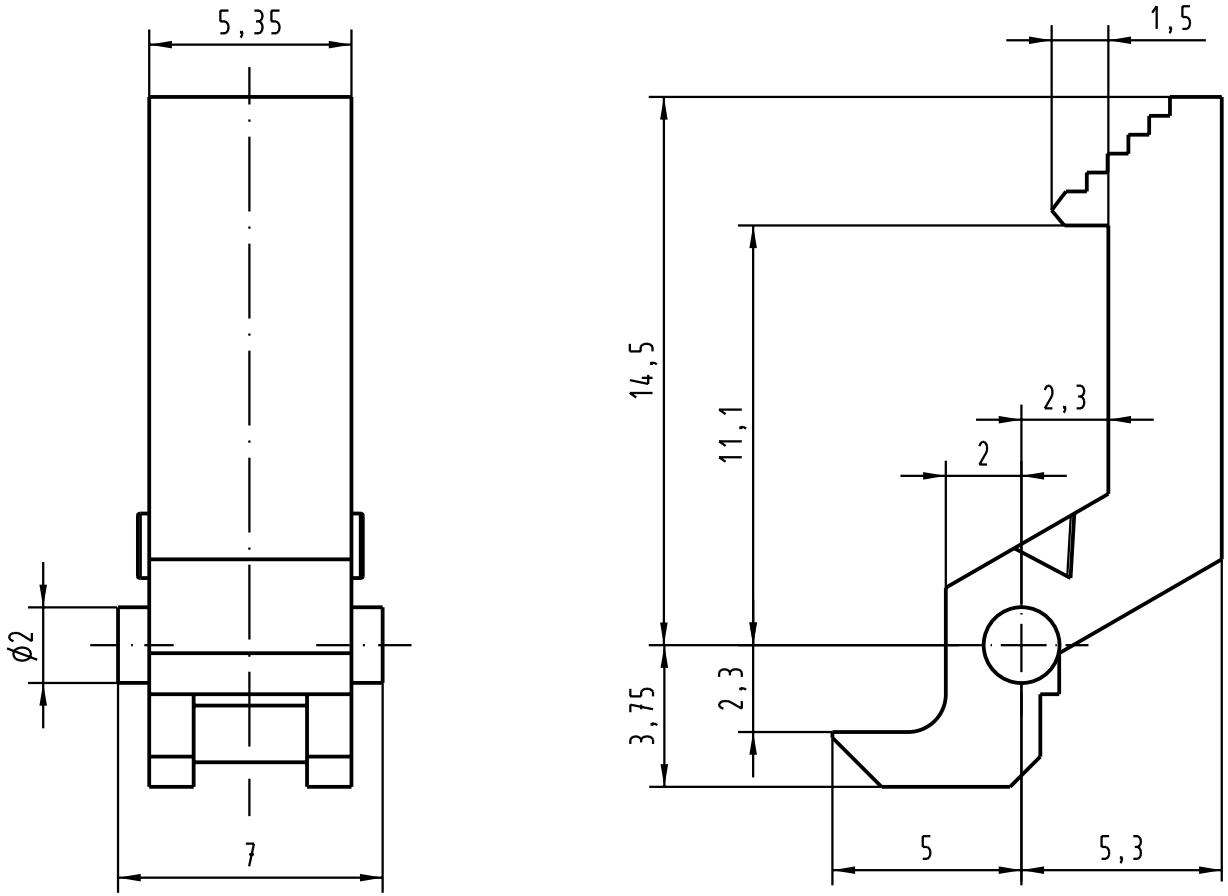

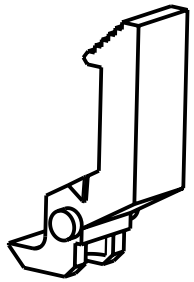

All Dimensions in mm
Original Size DIN A 4

Techn. Character.

Nicht tolerierte Maße/ *Free size tolerances*

	Dat.	Name	Maßstab/*Scale*
Detail.	17.03.04	Hage.	5 : 1
Insp.	17.03.04	Sch.	
Stand.			

Rasthebel für Federleiste R

Locking lever for female connector R

HARTING Electronics GmbH & Co. KG
D-32339 ESPELKAMP

TB 09 03 000 9913

Blatt/ *page*

Sub. TB 09 03 000 9913 vom 29.08.90

Mod.	Dat.	Name
31943		