THIS DRAWING IS UNPUBLISHED. VERTRAULICHE UNVEROEFFENTLICHTE ZEICHNUNG
RELEASED FOR PUBLICATION FREI FÜR VEROEFFENTLICHUNG 1996.
© COPYRIGHT 1996 BY AMP INCORPORATED. ALL RIGHTS RESERVED. ALLE RECHTE VORBEHALTEN

MATED WITH: PASSEND ZU: –

LOC	DIST
AI	–

PROJEKT NR.: 95-52103

REVISIONS
ÄNDERUNGEN

P	LTR	DESCRIPTION BESCHREIBUNG	DATE	DWN	APVD
	A	SEE PCN EG00-0897-96	08 OCT 96	Pawlik	–
	A1	SEE PCN EG00-1151-97	13 OCT 97	Gass.	–
	B	SEE PCN EG00-0138-98-1	09 FEB 98	Ho.	–

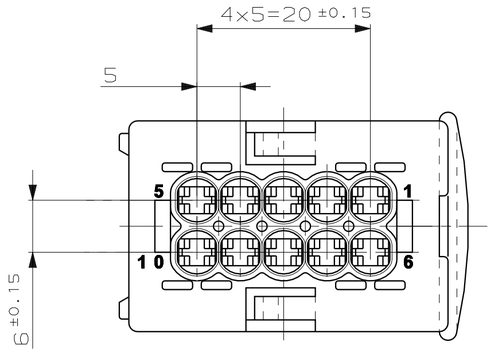

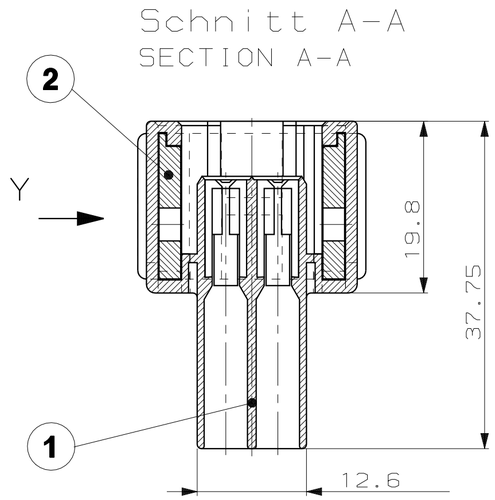

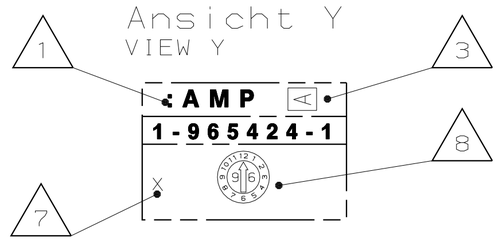

COUNTER PART (COUPLING): TAB HSG., 10POS. P/N 1-962352-1	Gegenstueck (Kupplung): Tab-Gehaeuse, 10pol. P/N 1-962352-1
COUNTER PART (TABHEADER) 1-963287-1,1-967602-1, 1-967601-1	Gegenstueck (Messerleiste) 1-963287-1,1-967602-1, 1-967601-1
SPEC. FOR COUNTER PART 89-52111-110gm (THE RELEASED REV. STAT. AT THE BEGINNING OF DESIGNING)	Spez. fuer Geraeteanschluss 89-52111-110gm (der freigegebene Rev.-Stand bei Beginn der Konstruktion)
SECONDARY LOCKING DEVICE FOR JPT HSG., 10POS. P/N 964692-1	2.Kontaktsicherung fuer JPT-Geh., 10pol. P/N 964692-1
SECONDARY LOCKING DEVICE FOR TAB HSG., 10POS. P/N 964693-1	2.Kontaktsicherung fuer TAB-Geh., 10pol. P/N 964693-1
SEALING P/N 963213-1	Dichtung P/N 963213-1

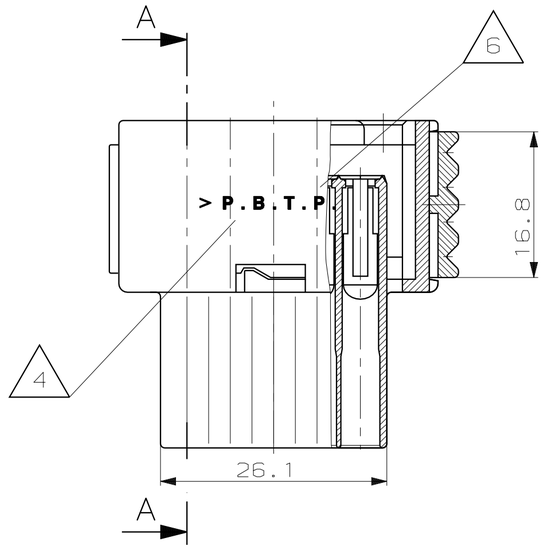

	JUNIOR POWER TIMER	929 939-1	929 940-1	0.5 - 1.0	CuFe2	PRE TIN PLATED	FLR INSULATION	878 335-1	HAND TOOL 169 400 + DIE 734 253	828 904-1
	JUNIOR POWER TIMER	929 937-1	929 938-1	1.5 - 2.5	CuFe2	PRE TIN PLATED		878 336-1	HAND TOOL 169 400 + DIE 734 253	828 905-1
	CONTACTS	AMP ORDER NO. STRIP FORM	AMP ORDER NO. LOOSE PIECE	WIRE RANGE MM²	MATERIAL	FINISH	CRIMP TOOL APPLICATOR		CRIMP TOOL HAND TOOL	SEAL

Bemerkungen
NOTES

1. AMP-Logo / AMP-LOGO
2. Kennzeichnung auf Teil: >P.B.T.P.< / MARKING ON PART:
3. Werkzeugaenderungsindex / REVISIONS-NUMBER
4. Werkstoffkennzeichnung / MATERIAL MARKING
5. XXX / XXX
6. XXX / XXX
7. Nestmarkierung / CAVITY MARKING
8. Produktions-Datum / PRODUCTION-DATE

AMP Teilenummer								
-	-	-	-	1-967556-1				
OPEL-KURZZEICHEN								
				ZFW 10-1				
-	-	-	-	1	2	Schieber für JPT-Gehäuse	PBT GF30	rot
-					1	JPT Rec.-Gehäuse, 10pol., Cod.N	PBT GF30 (2)	weiß
	-				1	JPT Rec.-Gehäuse, 10pol., Cod.D1	PBT GF30 (2)	braun
		-			1	JPT Rec.-Gehäuse, 10pol., Cod.C1	PBT GF30 (2)	blau
			-		1	JPT Rec.-Gehäuse, 10pol., Cod.B1	PBT GF30 (2)	grau
				1	1	JPT Rec.-Gehäuse, 10pol., Cod.A1	PBT GF30 (2)	schwarz
Revision Ass'y					POS.	BENENNUNG EINZELTEIL	WERKSTOFF	OBERFLÄCHE / FARBE
-	-	-	-	B				

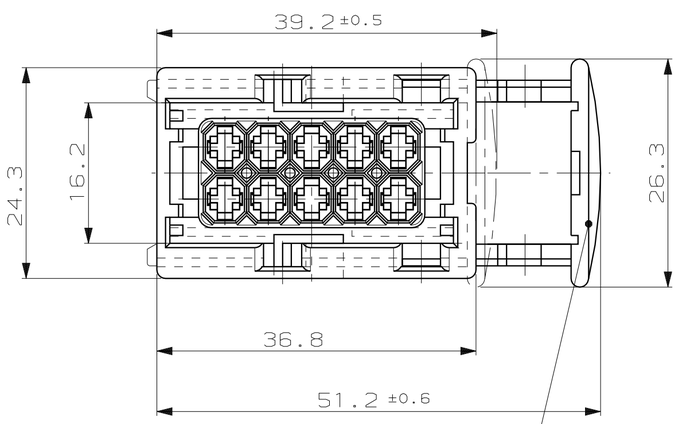

Schieber in Vorraststellung montiert
SLIDE IN PRE LOCKING POSITION ASSEMBLED
(Anlieferungszustand)
(DELIVERY POSITION)

THIS DRAWING IS A CONTROLLED DOCUMENT FOR AMP INCORPORATED. IT IS SUBJECT TO CHANGE AND THE CONTROLLING ENGINEERING ORGANIZATION SHOULD BE CONTACTED FOR THE LATEST REVISION. DIESES ZEICHNUNGSDOKUMENT WIRD DURCH AMP INCORPORATED KONTROLLIERT. AENDERUNGEN, DIE DEM TECHNISCHEN FORTSCHRITT DIENEN, SIND VORBEHALTEN. DEN JEWEILS LETZTGUELTIGEN AENDERUNGSSTAND ERFAHREN SIE AUF ANFRAGE.

DIMENSIONS: DIMENSIONEN: mm

TOLERANCES UNLESS OTHERWISE SPECIFIED: ALLGEMEINTOLERANZEN
n. ISO 8015
n. ISO 2768 - mH -E
n. DIN 16901 - 140
0 PLC ±0.3mm
1 PLC ±0.3mm
2 PLC ±-
3 PLC ±-
ANGLES/WINKEL ±-

MATERIAL –
FINISH/OBERFLAECHE/FARBE –

DWN L.Pawlik 08 OCT 96
CHK J.Kunze 08 OCT 96
APVD –
PRODUCT SPEC PRODUKTSPEZ. 108-18102-1
APPLICATION SPEC VERABEITUNGSSPEZ. 114-18175-1
WEIGHT GEWICHT –

AMP
AMP Deutschland GmbH
D - 63225 Langen

NAME JUNIOR POWER TIMER HOUSING 10 POS. ASSY
Junior Power Timer Gehaeuse 10 pol. Assy

SIZE	CAGE CODE	DRAWING NO ZEICHNUNGS-NR.	RESTRICTED TO NUR FUER
A2	00779	C-967556	GM

CUSTOMER DRAWING /KUNDENZEICHNUNG
MASSSTAB 2:1 BLATT 1 OF 1 VON 1 REV B

AMP 1471-9 REV 27JUN96

10-FEB-98 14:24:51 wh5200 s.556k (in EDM)