Alle Rechte vorbehalten/ *All rights reserved*

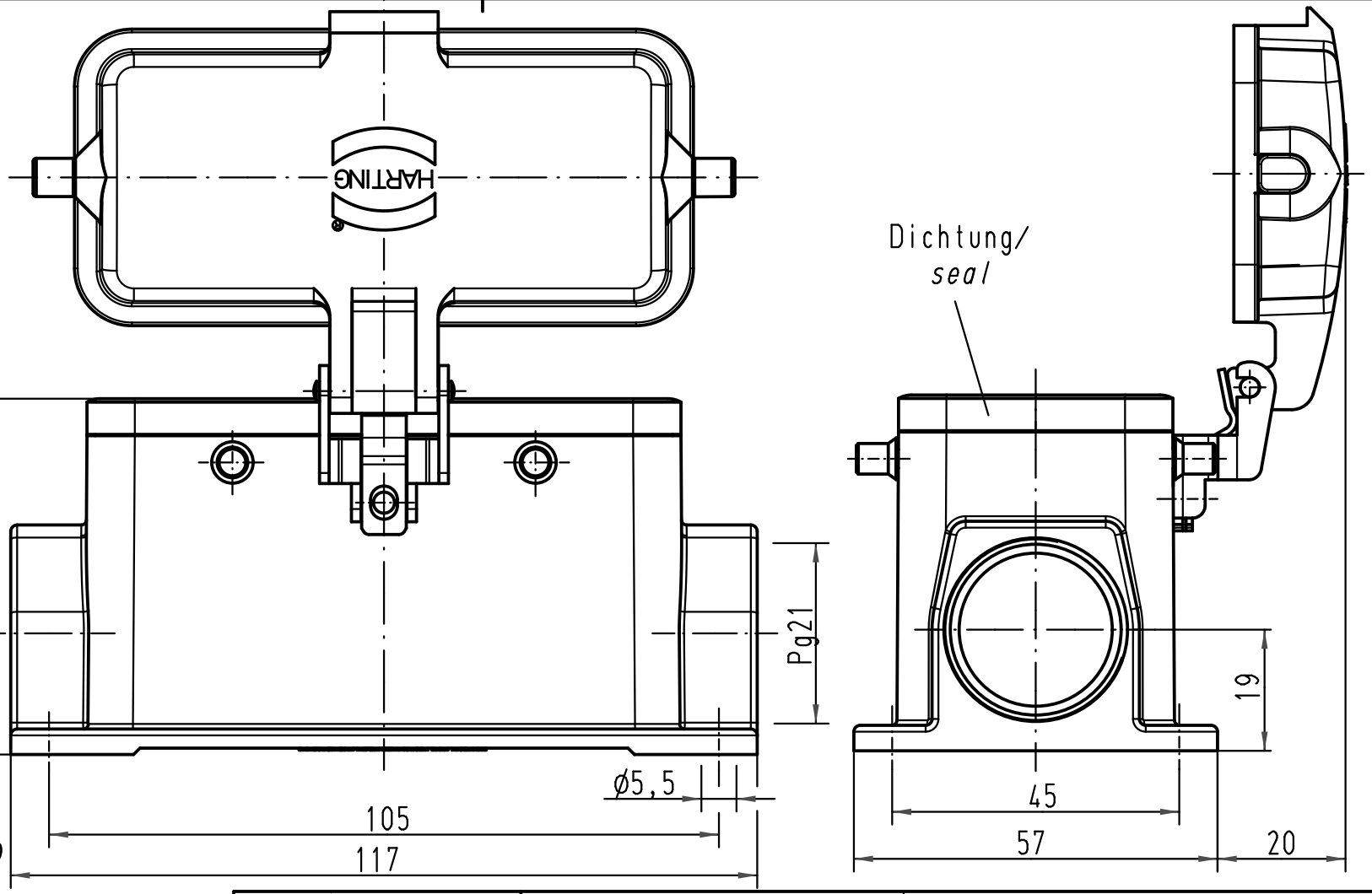

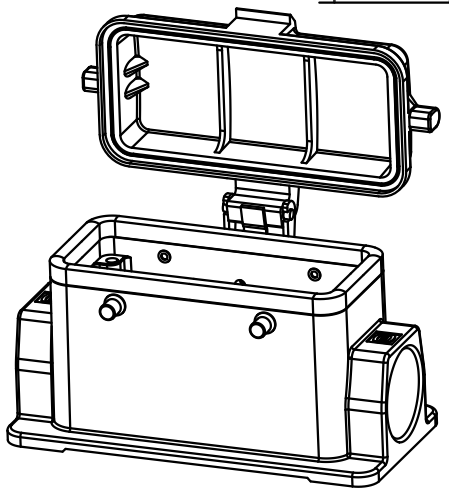

All Dimensions in mm
Original Size DIN A 4

Techn. Character.

Nicht tolerierte Maße/ *Free size tolerances*

	Dat.	Name	Maßstab/ *Scale*
Detail.	26.07.99	Gä	1:1
Insp.		Sdt	
Stand.			

Han 16B-asg2-K-21

Sockelgehäuse/
housing surface mounting

Mod.	Dat.	Name
413164	30.08.07	Ho
26138		

HARTING Electric GmbH & Co. KG
D-32339 Espelkamp

TB 09 30 016 1260

Sub. TB 09 30 0.. 126. v. 01.02.93

Blatt/ *page* /