Alle Rechte vorbehalten/ *All rights reserved*

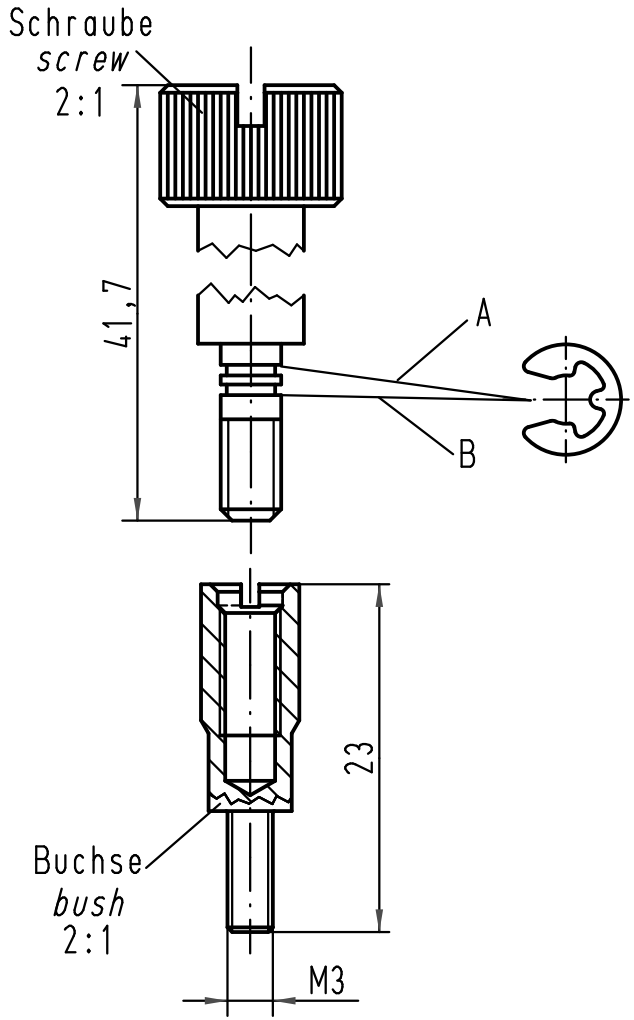

Sicherungsscheibe Pos.A
locking washer Pos.A

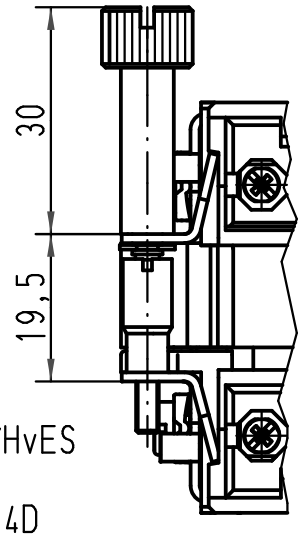

Han HvE/HvES
Han DD
Han 40-64D
Han E/ES/EE
Han HsB
Han K8/24

Montagebeispiel / *mounting example*

Sicherungsscheibe Pos.B
locking washer Pos.B

Gelenkrahmen
Hinged frames

Han 10-16A
Han 15-25D

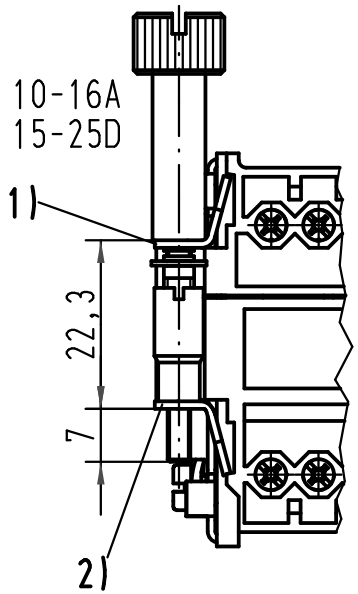

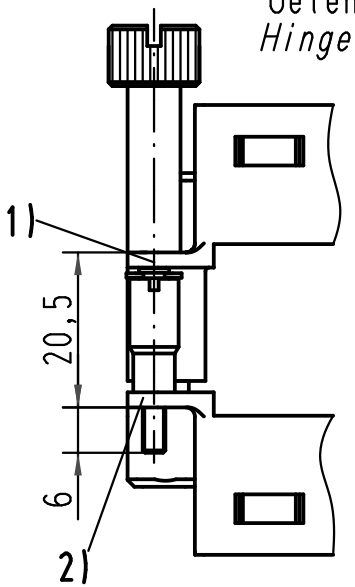

1) Bohrung für Schraubendurchgangsloch auf ⌀4,1mm aufbohren
drill up the hole for the screw to ⌀4,1mm

2) Bohrung für Buchsendurchgangsloch ⌀3,4mm aufbohren
drill up the hole for bush to ⌀3,4mm

			All Dimensions in mm Original Size DIN A 4			Techn. Character.			Nicht tolerierte Masse/ *Free size tolerances*
							Dat.	Name	Massstab/ *Scale*
						Detail.	12.03.93	WILD	1:1 2:1
			413895	27.05.08	Rull	Insp.		HERB	
			411037	18.05.04	Loe.	Stand.			
09 33 000 9912	Buchse / *bush*		23467	15.06.98	Sper	HARTING Electric GmbH & Co. KG D-32339 Espelkamp			
09 33 000 9910	Schraube/ *screw*		21020	23.01.97	ROH				
Bestell Nr/ *Part No*	Bezeichn./*Identif.*		Mod.	Dat.	Name				

Schraubverbindung
special insert fixing screw

TB 09 33 000 991.

Sub.

Blatt/ *page*