THIS DRAWING IS UNPUBLISHED.
VERTRAULICHE UNVEROEFFENTLICHTE ZEICHNUNG
© COPYRIGHT 1997 TE Connectivity
RELEASED FOR PUBLICATION ,1997.
FREI FUER VEROEFFENTLICHUNG
ALL RIGHTS RESERVED.
ALLE RECHTE VORBEHALTEN

REVISIONS
AENDERUNGEN

P	LTR	DESCRIPTION BESCHREIBUNG	DATE	DWN	APVD
	A5	ECR-16-016696	23AUG2017	GCM	MKO

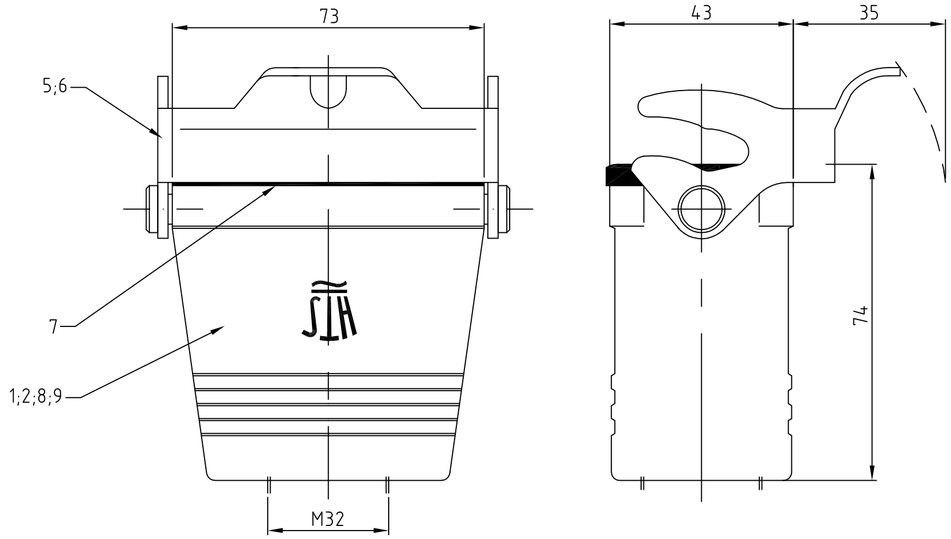

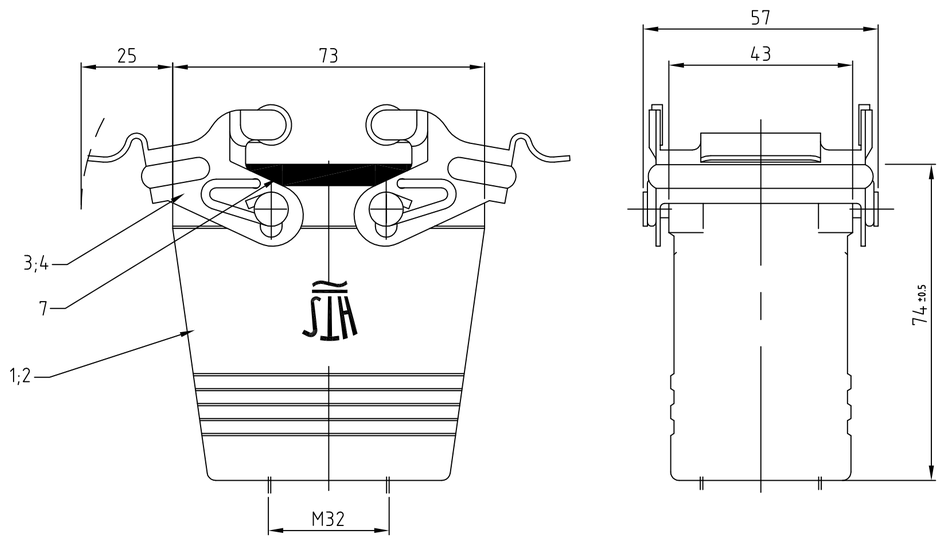

Notes:

1. Material: Housing: aluminium diecasting alloy
   Seals: Neoprene
2. Surface: - Powder coated grey
   - aluminium oxid + varnish black
3. Varnish on the inside not necessarily
4. Packaging quantity 5 pieces

Bemerkungen:

1. Material: Gehäuse: Alu-Druckguß-Legierung
   Dichtung: Neoprene
2. Oberfläche: - Pulverbeschichtet grau
   -Aluminiumoxid + Lackierung schwarz
3. Lackierung im Gehäuse ist nicht notwendig
4. Verpackungsmenge 5 Stück

0-6	0-5	0-4	0-4	0-3	0-2	0-1	DESCRIPTION / BENENNUNG	MATERIAL	SURFACE/OBERFLÄCHE	COLOR/FARBE	ITEM NO. POS.	REMARKS / BEMERKUNGEN
1							Kupplungsgehäuse HD/cable-to-cable hood	Aluminium/ALU		grey/grau	9	ohne Bohrung
	1						Kupplungsgehäuse HD/cable-to-cable hood	Aluminium/ALU		grey/grau	8	
1	1	1		1	1	1	Profildichtung/profile seal	Neoprene		black/schwarz	7	
				1			LB-Bügel/side clip	V2A/stainl. steel	blank/even		6	
1	1					1	LB-Bügel/side clip	Stahl/steel	verzinkt/zink plated	blau/blue	5	
			2				VS-Bügel/locking clip	V2A/stainl. steel	blank/even		4	
					2		VS-Bügel/locking clip	Stahl/steel	verzinkt/zink plated	blau/blue	3	
		1		1			Kupplungsgehäuse HD-K/cable-to-cable hood	Aluminium/ALU	Aluminiumoxid	black/schwarz	2	
					1	1	Kupplungsgehäuse HD/cable-to-cable hood	Aluminium/ALU		grey/grau	1	
OBSOLETE		OBSOLETE				OBSOLETE						
HD.24.KD-LB	HD.24.KDO-LB.1.M32.G	HD-K.24.KDO-VS.1.M32.G		HD-K.24.KDO-LB.1.M32.G	HD.24.KDO-VS.1.M32.G	HD.24.KDO-LB.1.M32.G						

ORDERING TEXT/BESTELLTEXT

THIS DRAWING IS A CONTROLLED DOCUMENT.
DIESE ZEICHNUNG IST EIN KONTROLLIERTES DOKUMENT.

DIMENSIONS: MASSE\NHEITEN: mm

TOLERANCES UNLESS OTHERWISE SPECIFIED: ALLGEMEINTOLERANZEN
n ISO 8015
n ISO 14405 - GG-4
n ISO 14405 - GG

0 PLC ±
1 PLC ± –
2 PLC ± –
3 PLC ± –
4 PLC ± –
ANGLES /WINKEL ± –

MATERIAL –

FINISH /OBERFLAECHE/FARBE –

DWN Schneider 06.08.2003
CHK Schweiger 06.08.2003
APVD –
PRODUCT SPEC PRODUKTSPEZ. –
APPLICATION SPEC. VERABEITUNGSSPEZ. –
WEIGHT GEWICHT –

TE Connectivity

NAME
Cable to cable hood housing
Kupplungsgehaeuse HD.24.KDO-LB/VS.1.M32.G

SIZE A2 | CAGE CODE 00779 | DRAWING NO ZEICHNUNGS-NR. C-1106432 | RESTRICTED TO NUR FUER –

CUSTOMER DRAWING /KUNDENZEICHNUNG | SCALE MASSSTAB 1:1 | SHEET BLATT 1 VON 1 | REV A5

1106432