Alle Rechte vorbehalten/ *All rights reserved*

Befestigungsschraube
lose beigelegt
insert fixing screw
is enclosed

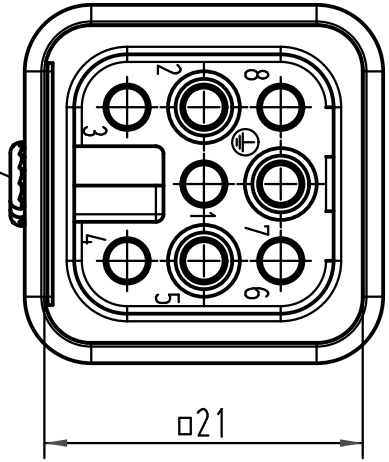

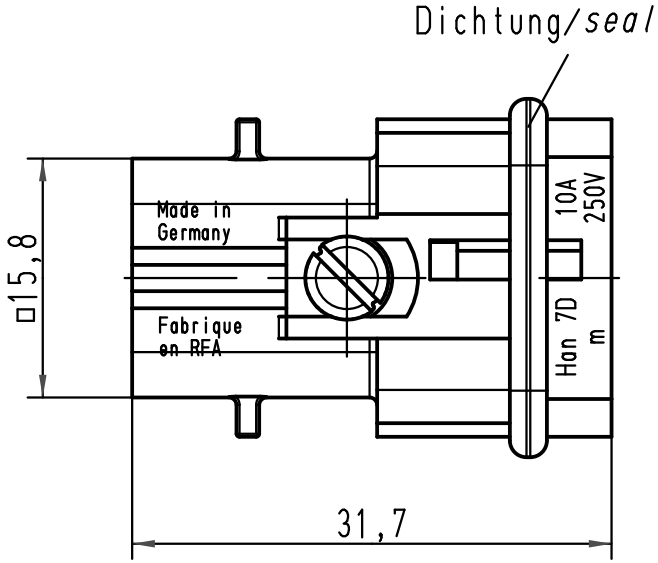

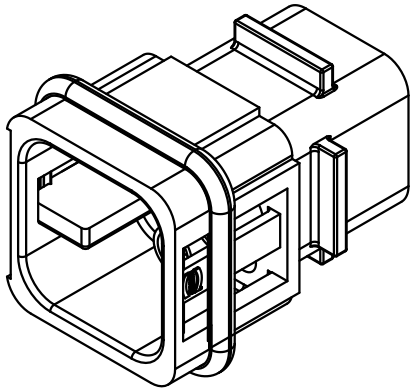

All Dimensions in mm Original Size DIN A 4			Techn. Character.			Nicht tolerierte Maße/*Free size tolerances*
				Dat.	Name	Maßstab/*Scale*
			Detail.	25.02.93	PENNER	2:1
			Insp.		HERB	
			Stand.			
414050	01.08.08	Rull	HARTING Electric GmbH & Co. KG D-32339 Espelkamp			Han 7D-M Stiftträger/ *male insert*
410629	28.11.03	ML				TB 09 21 007 3031
Mod.	Dat.	Name				Sub. TB 09 21 007 3031 v. 14.06.85

Blatt/*page* /