THIS DRAWING IS UNPUBLISHED.
VERTRAULICHE UNVEROEFFENTLICHTE ZEICHNUNG
© COPYRIGHT 1997 BY AMP INCORPORATED. ALL RIGHTS RESERVED. ALLE RECHTE VORBEHALTEN.

RELEASED FOR PUBLICATION ,1997
FREI FUER VEROEFFENTLICHUNG

MATED WITH:
PASSEND ZU:
BG8

LOC	DIST
A1	–

PROJEKT NR.:

REVISIONS
AENDERUNGEN

P	LTR	DESCRIPTION BESCHREIBUNG	DATE	DWN	APVD
	A4	PN 0-3 neu/new, ECR-05-002287	26.04.2005	AR	SM

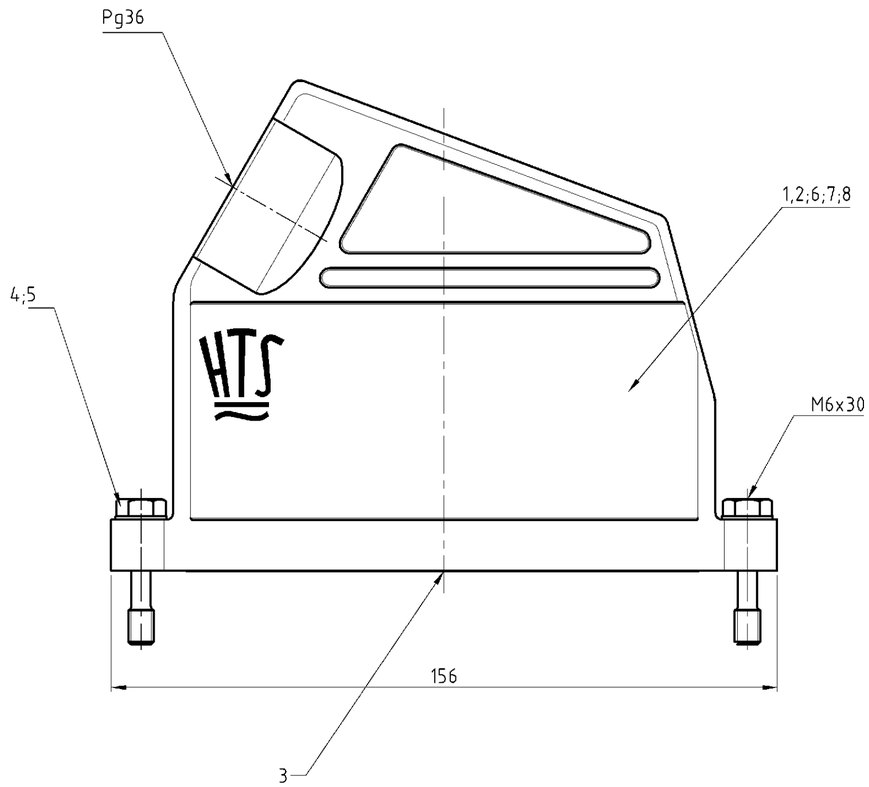

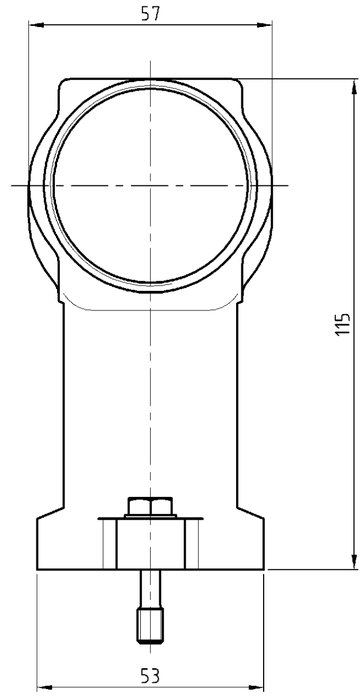

0-3	0-2	0-1	2-5	1-5	DESCRIPTION / BENENNUNG	MATERIAL	SURFACE/OBERFLÄCHE	COLOR/FARBE	ITEM NO.	REMARKS / BEMERKUNGEN
						1	2	2		
1					Steckergehäuse HIP-K/hood	Aluminium/Alu	Aluminium oxid	black/schwarz	8	ohne HTS-Zeichen
	1				Steckergehäuse HIP-K/hood	Aluminium/Alu		unlackiert/ without varnish	7	
		1			Steckergehäuse HIP-K/hood	Aluminium/Alu	Aluminium oxid	black/schwarz	6	ohne HTS-Zeichen/ohne PG-Gewinde
2	2	2	2	2	Scheibe/pane	V2A/stainless steel	blank/even		5	B6,4
2	2	2	2	2	Befestigungsschraube/fixing screw	V2A/stainless steel	blank/even		4	M6x30
1	1	1	1	1	O-Ring Bg8/o-ring	Neoprene		black/schwarz	3	
			1		Steckergehäuse HIP-K/hood	Aluminium/Alu	Aluminium oxid	black/schwarz	2	
				1	Steckergehäuse HIP/hood	Aluminium/Alu		grau/grey	1	

Notes,

1. Material: Housing: aluminium diecasting alloy
   Seals:
2. Surface: Varnisch- aluminium oxid
   - aluminium oxid +
   - Varnisch black
3. Varnisch on the inside not necessarily

Bemerkungen,

1. Material: Gehäuse: Alu-Druckguß-Legierung
2. Oberfläche: Lackierung - Aluminium-oxid-schicht
   - Aluminium-oxid-Schicht +
   - Lackierung schwarz
3. Lackierung im Gehäuseinnere ist nicht notwendig

HIP-KF/K.24/64.STS.1.36.G
HIP-KF.24/64.ST
HIP-KF/K.24/64.ST
HIP-KF/K.24/64.STS.1.36.G
HIP-KF.24/64.STS.1.36.G

ORDERING TEXT/BESTELLTEXT

THIS DRAWING IS A CONTROLLED DOCUMENT FOR AMP INCORPORATED. IT IS SUBJECT TO CHANGE AND THE CONTROLLING ENGINEERING ORGANIZATION SHOULD BE CONTACTED FOR THE LATEST REVISION. DIESES ZEICHNUNGSDOKUMENT WIRD DURCH AMP INCORPORATED KONTROLLIERT. ÄNDERUNGEN, DIE DEN TECHNISCHEN FORTSCHRITT DIENEN, SIND VORBEHALTEN. DEN JEWEILS LETZTGÜLTIGEN ÄNDERUNGSSTAND ERFAHREN SIE AUF ANFRAGE.

DIMENSIONS: DIMENSIONEN: mm

TOLERANCES UNLESS OTHERWISE SPECIFIED: ALLGEMEINTOLERANZEN
n. ISO 8015
n. ISO 2768 - mH -E
n. DIN 16901 - 1.40
0 PLC ±-
1 PLC ±-
2 PLC ±-
3 PLC ±-
ANGLES / WINKEL ±-

MATERIAL 1

FINISH /OBERFLAECHE/FARBE 2

DWN Schneider	02.07.1999	
CHK Schweiger	02.07.1999	
APVD –	–	
PRODUCT SPEC PRODUKTSPEZ. –		
APPLICATION SPEC VERARBEITUNGSSPEZ. –		
WEIGHT GEWICHT –		

AMP
HTS Elektrotechnik
53819 Neunkirchen, Germany

NAME
Hood size 8
Steckergehäuse HIP-KF.24/64 STS.1.36.G

SIZE	CAGE CODE	DRAWING NO ZEICHNUNGS-NR.	RESTRICTED TO NUR FUER
A2	00779	C-1102623	–

CUSTOMER DRAWING /KUNDENZEICHNUNG | MASSSTAB – | BLATT 1 OF VON 1 | REV A4

AMP 1471-9 REV 27JUN96

This is a TRANSLATED file from Computervision, Inc., Medusa Revision 12.2 ST