Verw. für: D-Filter HD

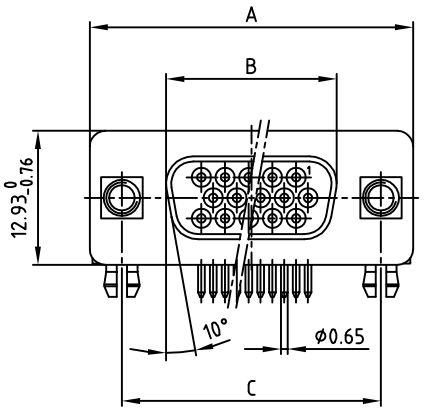

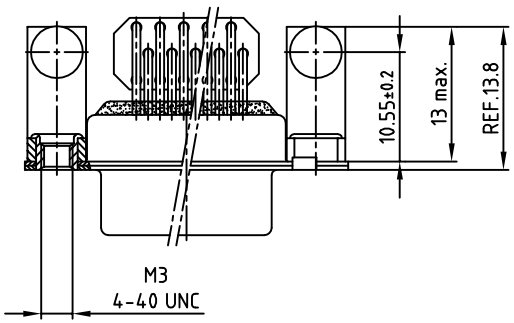

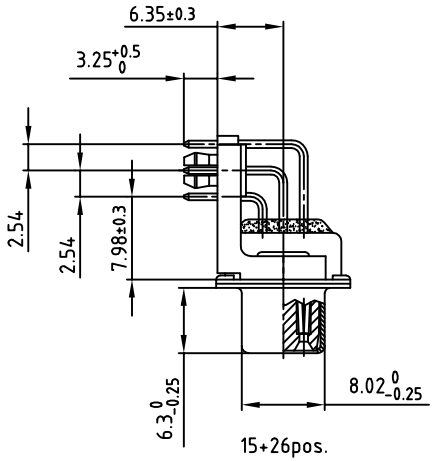

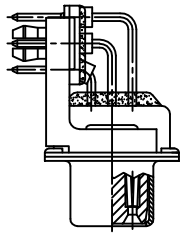

Polzahl No. of pos.	A -0.76	B -0.25	C
15	31.19	16.46	25.00 +0.12 -0.13
26	39.52	24.79	33.30 +0.15 -0.1
44	53.42	38.50	47.04 ±0.13
62	69.70	54.96	63.50 ±0.13

Snap für PCB Ø3.1±0.1, t=1.6mm
Snap for PCB Ø3.1±0.1, t=1.6mm

Diese Zeichnung darf ohne unsere ausdrückliche, schriftliche Genehmigung weder vervielfältigt noch dritten Personen ausgehändigt werden. Eigentums- und Urheberrecht vorbehalten

CAD-Unterlage nicht manuell ändern

Zust.	Änderung	Datum	Name
b	überarbeitet	11.08.08	Petker
"a"	überarbeitet	15.07.2004	Lehmen.

Allgem.Tol.

	DATUM	NAME
1998		
Gez.	09.10.	Barcinski
Gepr.	09.10.	Mickenbecker
Norm		
Z-Alt		

CONEC®

Maßstab: 2:1
Material:

Benennung:
D-Filter HD Buchse 90°
0.314inch 15-62pol. BWM / Innengewinde / Clip mit Ferrit (L/C Filter) Katalogzeichnung

Zeichn.Nr: CAD/ REL.13 DIN-A 3
KAT1IAXA
Bl: 1/1

Artikel Nr: