THIS DRAWING IS UNPUBLISHED.
VERTRAULICHE UNVEROEFFENTLICHTE ZEICHNUNG
RELEASED FOR PUBLICATION
FREI FUER VEROEFFENTLICHUNG
© COPYRIGHT – TE Connectivity
ALL RIGHTS RESERVED.
ALLE RECHTE VORBEHALTEN

MATED WITH:
PASSEND ZU:
Bg3

REVISIONS
AENDERUNGEN

P	LTR	DESCRIPTION BESCHREIBUNG	DATE	DWN	APVD
	A3	ECR-17-001117	15SEP2017	GR	MKO

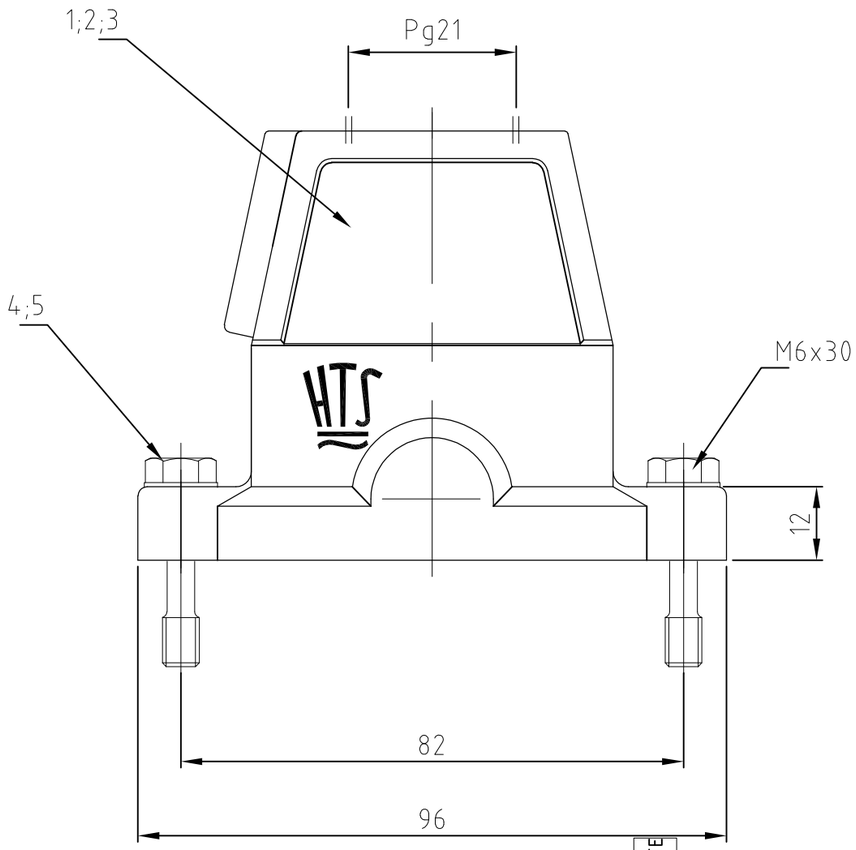

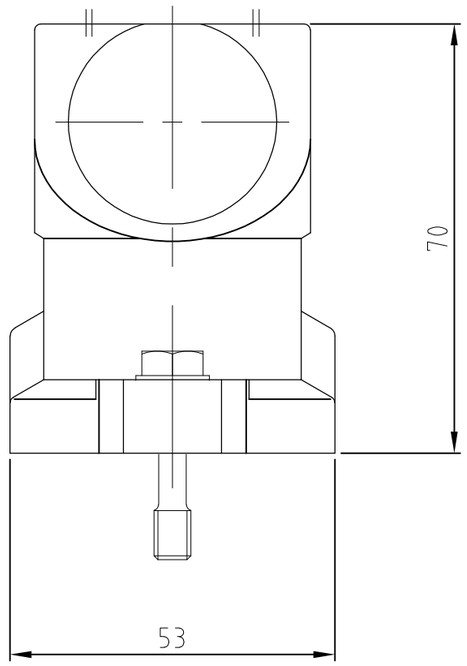

Notes:

1. Material: Housing: aluminium diecasting alloy
   Seals: Neoprene
2. Surface: - aluminiumoxid + Varnisch black
   - grey
3. Varnish on the inside not necessarily

Bemerkungen:

1. Material: Gehäuse: Alu-Druckguß-Legierung
   Dichtung: Neoprene
2. Oberfläche: - Aluminiumoxid + Lackierung schwarz
   - grau
3. Lackierung im Gehäuseinnere ist nicht notwendig

OBSOLETE

1	2						
2	2	Scheibe	V2A	blank	-	5	B6.4
2	2	Befestigungsschraube	V2A	blank	-	4	M6x30
1	1	Dichtung Bg3	Neoprene	-	black/schwarz	3	leitfähig
1	-	Steckergehäuse HIP	Alu	-	grau/grey	2	
-	1	Steckergehäuse HIP-K	aluminium/ALU	aluminiumoxid	black/schwarz	1	
1-5	2-5	DESCRIPTION / BENENNUNG	MATERIAL	SURFACE / OBERFLÄCHE	COLOR / FARBE	ITEM NO. POS.	REMARKS / BEMERKUNGEN

HIP.6/16.Sto.1.21.G
HIP-K.6/16.Sto.1.21.G
ORDERING TEXT / BESTELLTEXT

THIS DRAWING IS A CONTROLLED DOCUMENT.
DIESE ZEICHNUNG IST EIN KONTROLLIERTES DOKUMENT.

DIMENSIONS: MASSEINHEITEN: mm

TOLERANCES UNLESS OTHERWISE SPECIFIED: ALLGEMEINTOLERANZEN
0 PLC ± –
1 PLC ± –
2 PLC ± –
3 PLC ± –
4 PLC ± –
ANGLES / WINKEL ± –
n. ISO 8015
n. ISO 2768 – mH -E
n. DIN 16901 – 140

MATERIAL 1

FINISH/OBERFLAECHE/FARBE 2

DWN Schneider 16.06.2000
CHK Schweiger 16.06.2000
APVD – –
PRODUCT SPEC PRODUKTSPEZ. –
APPLICATION SPEC VERARBEITUNGSSPEZ. –
WEIGHT GEWICHT –

TE Connectivity

NAME
HOOD
STECKERGEHAEUSE HIP 6/16.STO.1.21.G
–

SIZE	CAGE CODE	DRAWING NO ZEICHNUNGS-NR.	RESTRICTED TO NUR FUER
A3	00779	C-1102637	–

CUSTOMER DRAWING/KUNDENZEICHNUNG
SCALE MASSSTAB 1:1 | SHEET BLATT 1 OF VON 1 | REV A3