VAC VACUUMSCHMELZE	**Spezifikation für weichmagnetische Kerne** *Specification for Soft Magnetic Cores*	**S-No.:** T60**006-**E4010- **W663-**05-
PK:	Kunde/*Customer:*	Datum: 05/02 Seite: 1 von 2

Rev.

Ausführung / *Core design*:
Ringbandkern / *Toroidal core:*

Maßbild / *Drawing:*
ohne Maßstab / *without scale*
Maße in mm / *Dimensions in mm*

Nennmaße / *Nominal Dimensions:*
10,1x6,9x4,5 mm

Legierung / *Core Material:*
VITROVAC 6025 Z

Fixierung / *Type of Finish*:
Fix 022/D
(Kunststofftrog*) und Siliconkautschuk /
*Plastic box** *and silicon rubber*)

*) Werkstoff entspr. UL 94-V0 / *Material in conformance with UL 94-V0*

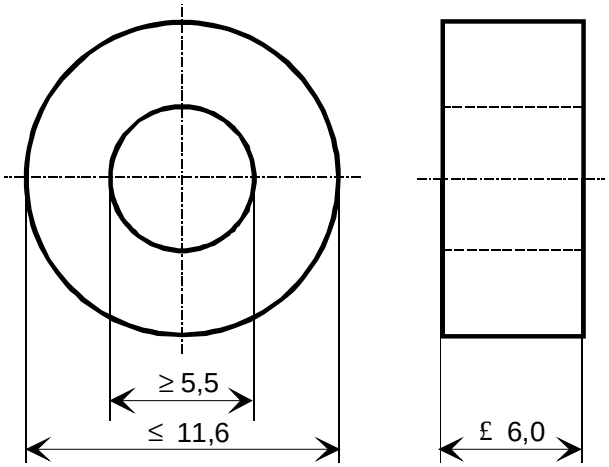

Bezugswerte / *Rated Dimensions:*

A_{Fe} = 0,058 cm²

l_{Fe} = 2,67 cm

m_{Fe} = 1,18 g

Kerneigenschaften bei Raumtemperatur / ***Core properties*** *at room temperature*
Magn. Gesamtfluß / *Total flux*: $\Phi_{SS} \geq 6{,}46$ µWb -05-

Endprüfung / *Final Inspection:* (100% Prüfung, AQL...: IEC 410 / DIN ISO 2859)

1. **Magnetische Prüfung** (AQL 0,65) / ***Magnetical Test*** *(AQL 0,65)*

   Prüfung nach Magnetqualität XCZ 500
   Measurement according to Magnetic Specification XCZ 500

   Die Prüfung erfolgt bei Raumtemperatur /
   Measurement at room temperature

Herausgeber	Bearbeiter	KB-PM K	KB-E K		Datum	freigegeben
KB-FK FT	Till	Glasneck	Petzold		31.01.02	Wolf

Weitergabe sowie Vervielfältigung dieser Unterlage, Verwertung und Mitteilung ihres Inhaltes nicht gestattet, soweit nicht ausdrücklich zugestanden. Zuwiderhandlungen verpflichten zu Schadenersatz. Alle Rechte für den Fall der Patenterteilung oder GM-Eintragung vorbehalten.
DJPW5 8/93

Rev.

1.1 Verlustprüfung / *Measurement of core losses*

Einstellwerte / *Setting values*:

$\hat{B}$ = 0,4 T (entspr. / *corresp.* U_2 = 0,512 V/Wdg.)

f = 50 kHz

Prüfwert / *Specified value*

p_{Fe} ≤ 65 W/kg (entspr. / *corresp.* P_{Fe} ≤ 77 mW)

1.2 Messung des Remanenzhubes von der Remanenz in die Sättigung mit unipolaren Rechteckspannungsimpulsen bei Vorgabe der Feldstärkeamplitude. /
Measurement of flux density swing from residual flux density into saturation with unipolar rectangular voltage pulses, constant field strength amplitude.

Einstellwerte / *Setting values*:

t_d = 20 µs,

f_P = 1 kHz

$\hat{H}$ = 2 A/cm (entspr. / *corresp.* $\hat{I}$ = 5,34 A)

Prüfwert / *Specified value*

ΔB_{RS} ≤ 75 mT (entspr. / *corresp.* $\Delta\Phi_{RS}$ ≤ 0,432 µVs)

Hinweis / *Remark*:

Bau-Nr. / *Part-No.*: 96725624

Weitergabe sowie Vervielfältigung dieser Unterlage, Verwertung und Mitteilung ihres Inhaltes nicht gestattet, soweit nicht ausdrücklich zugestanden. Zuwiderhandlungen verpflichten zu Schadenersatz. Alle Rechte für den Fall der Patenterteilung oder GM-Eintragung vorbehalten.
DJPW5 8/93